ODO ~ Montagebügel



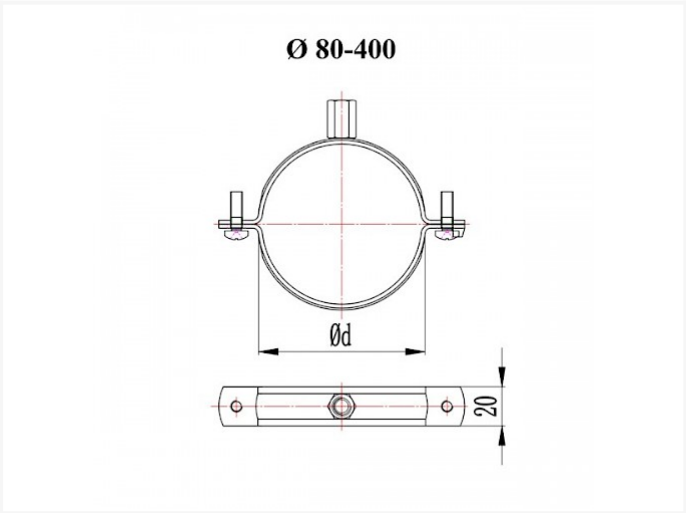

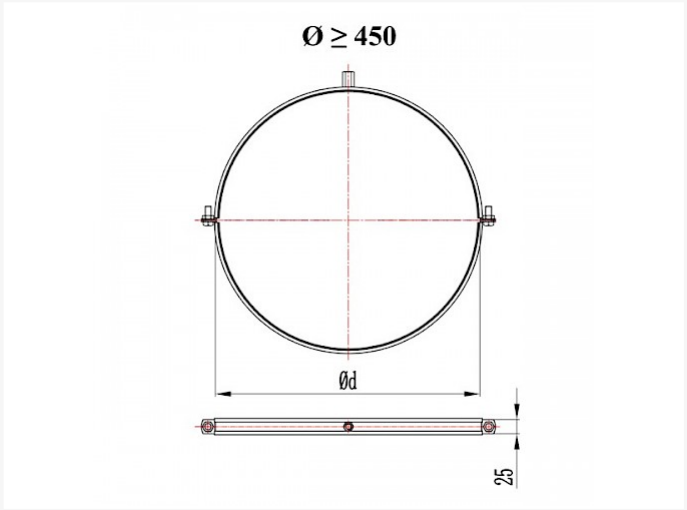

Technische Daten

DURCHMESSER	MUTTER	BREITE (MM)	DICKE (MM)	STÜCK	KG	MAX. TRAGFÄHIGKEIT(KG)
80	M8/M10	20	1,8	150	0,15	800
100	M8/M10	20	1,8	125	0,17	800
125	M8/M10	20	1,8	100	0,2	800
150	M8/M10	20	1,8	75	0,23	800
160	M8/M10	20	1,8	75	0,25	800

Vento NV
Bedrijvenpark Coupure 5
B-9700 Oudenaarde

Telefoon.: +32 (0)55 30 47 20
Fax: +32 (0)55 30 47 21
E-mail: info@vento.be

DURCHMESSER	MUTTER	BREITE (MM)	DICKE (MM)	STÜCK	KG	MAX. TRAGFÄHIGKEIT(KG)
180	M8/M10	20	1,8	70	0,27	800
200	M8/M10	20	1,8	60	0,28	800
224	M8/M10	20	1,8	55	0,32	800
250	M8/M10	20	1,8	65	0,35	800
280	M8/M10	20	1,8	50	0,38	800
300	M8/M10	20	1,8	50	0,4	800
315	M10	20	1,8	50	0,43	800
355	M10	20	1,8	50	0,47	800
400	M10	20	2,5	40	0,53	800
450		25	2,5	10	0,85	1.000
500		25	2,5	10	0,95	1.000
560		25	2,5	10	1	1.000
630		25	2,5	10	1,10	1.000
710		25	2,5	10	1,20	1.000
800		25	2,5	10	1,35	1.000

Für die Aufhängung von Wickelfalzrohren in einem Belüftungssystem

- Material: verzinkter Stahl
- Standarddurchmesser: 80mm bis 800mm
- Einseitiger Schnellverschluss bei NW 80-400mm
- Verschlussschraube M6x20 bei NW 80-400mm, M10x25 bei NW 450-800mm
- Sechskantmutter M8/M10 bei NW 80-400mm

Vento NV
Bedrijvenpark Coupure 5
B-9700 Oudenaarde

Telefoon.: +32 (0)55 30 47 20
Fax: +32 (0)55 30 47 21
E-mail: info@vento.be