DXH ~ Enddeckel mit Lippendichtung + Kurbel



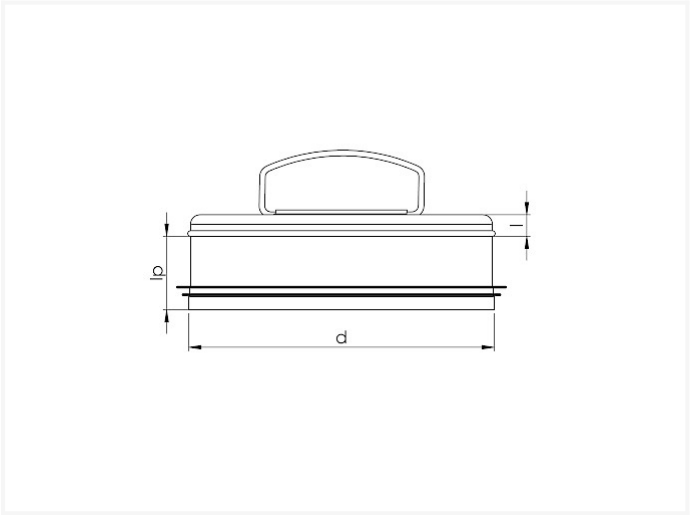

Technische Daten

DURCHMESSER D	IP	I	KG	KARTON	STÜCK
80	35	20	0,10		
100	35	20	0,12	P24	50
125	35	20	0,15	P24	36
150	35	20	0,20		
160	35	20	0,24	P6	45
200	35	20	0,33	P12	30
250	35	20	0,41		
315	35	20	0,65		
355	35	20	0,77		
400	35	20	0,96		

Vento NV
Bedrijvenpark Coupure 5
B-9700 Oudenaarde

Telefoon.: +32 (0)55 30 47 20
Fax: +32 (0)55 30 47 21
E-mail: info@vento.be