PSX ~ Sattelstück 90° mit Lippendichtung



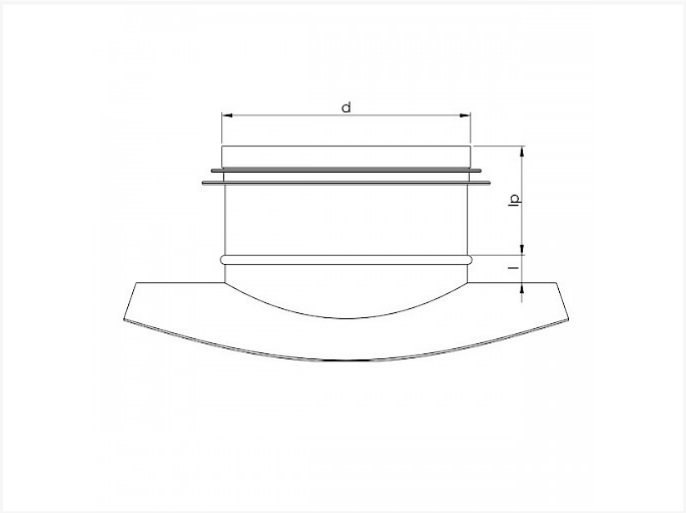

Technische Daten

DIAMETER	D1	D2	IP	I	KG	DOOS	STUKS
80 80	**80**	**80**	**35**		**0,12**	**P12**	**60**
100 80	**100**	**80**	**35**		**0,11**	**P12**	**60**
125 80	**125**	**80**	**35**		**0,12**	**P12**	**60**
150 80	160	80	35		0,11	P12	60
160 80	**160**	**80**	**35**		**0,11**	**P12**	**60**
180 80	200	80	35		0,11	P12	70
200 80	**200**	**80**	**35**		**0,11**	**P12**	**70**
224 80	200	80	35		0,11	P12	70
250 80	**250**	**80**	**35**		**0,11**	**P12**	**60**
280 80	250	80	35		0,11	P12	60
300 80	250	80	35		0,11	P12	60
315 80	**315**	**80**	**35**		**0,11**	**P12**	**60**
355 80	**355**	**80**	**35**		**0,11**	**P12**	**60**

Vento NV
Bedrijvenpark Coupure 5
B-9700 Oudenaarde

Telefoon.: +32 (0)55 30 47 20
Fax: +32 (0)55 30 47 21
E-mail: info@vento.be

DIAMETER	D1	D2	IP	I	KG	DOOS	STUKS
400 80	**400**	**80**	**35**		**0,11**	**P12**	**60**
100 100	**100**	**100**	**35**		**0,12**	**P6**	**75**
125 100	**125**	**100**	**35**		**0,16**	**P6**	**90**
150 100	160	100	35		0,14	P6	100
160 100	**160**	**100**	**35**		**0,14**	**P6**	**100**
180 100	200	100	35		0,13	P6	100
200 100	**200**	**100**	**35**		**0,13**	**P6**	**100**
224 100	200	100	35		0,13	P6	100
250 100	**250**	**100**	**35**		**0,13**	**P6**	**100**
280 100	250	100	35		0,13	P6	100
300 100	315	100	35		0,13	P6	115
315 100	**315**	**100**	**35**		**0,13**	**P6**	**115**
355 100	315	100	35		0,13	P6	115
400 100	500	100	35		0,13	P6	100
450 100	500	100	35		0,13	P6	100
500 100	**500**	**100**	**35**		**0,13**	**P6**	**100**
560 100	500	100	35		0,13	P6	100
600 100	500	100	35		0,13	P6	100
630 100	500	100	35		0,13	P6	100
125 125	**125**	**125**	**35**		**0,21**	**P4**	**65**
150 125	160	125	35		0,19	P4	75
160 125	**160**	**125**	**35**		**0,19**	**P4**	**75**
180 125	200	125	35		0,17	P4	75
200 125	**200**	**125**	**35**		**0,17**	**P4**	**75**
224 125	250	125	35		0,17	P4	90

Vento NV
Bedrijvenpark Coupure 5
B-9700 Oudenaarde

Telefoon.: +32 (0)55 30 47 20
Fax: +32 (0)55 30 47 21
E-mail: info@vento.be

DIAMETER	D1	D2	IP	I	KG	DOOS	STUKS
250 125	**250**	**125**	**35**		**0,17**	**P4**	**90**
280 125	250	125	35		0,17	P4	90
300 125	315	125	35		0,17	P4	90
315 125	**315**	**125**	**35**		**0,17**	**P4**	**90**
355 125	315	125	35		0,17	P4	90
400 125	500	125	35		0,14	P4	100
450 125	500	125	35		0,14	P4	100
500 125	**500**	**125**	**35**		**0,14**	**P4**	**100**
560 125	500	125	35		0,14	P4	100
600 125	500	125	35		0,14	P4	100
630 125	500	125	35		0,14	P4	100
150 150	**150**	**150**	**35**		**0,36**	**P4**	**56**
160 150	150	150	35		0,36	P4	56
180 150	200	150	35		0,31	P4	72
200 150	**200**	**150**	**35**		**0,31**	**P4**	**72**
224 150	250	150	35		0,29	P4	72
250 150	**250**	**150**	**35**		**0,29**	**P4**	**72**
280 150	315	150	35		0,28	P4	72
300 150	315	150	35		0,28	P4	72
315 150	**315**	**150**	**35**		**0,28**	**P4**	**72**
355 150	315	150	35		0,28	P4	72
160 160	**160**	**160**	**35**		**0,35**	**P4**	**48**
180 160	200	160	35		0,34	P4	54
200 160	**200**	**160**	**35**		**0,34**	**P4**	**54**
224 160	250	160	35		0,26	P4	62

Vento

Vento NV
Bedrijvenpark Coupure 5
B-9700 Oudenaarde

Telefoon.: +32 (0)55 30 47 20
Fax: +32 (0)55 30 47 21
E-mail: info@vento.be

DIAMETER	D1	D2	IP	I	KG	DOOS	STUKS
250 160	**250**	**160**	**35**		**0,26**	**P4**	**62**
280 160	315	160	35		0,26	P4	66
300 160	315	160	35		0,26	P4	66
315 160	**315**	**160**	**35**		**0,26**	**P4**	**66**
355 160	400	160	35		0,27	P4	66
400 160	**400**	**160**	**35**		**0,27**	**P4**	**66**
450 160	500	160	35		0,27	P4	66
500 160	**500**	**160**	**35**		**0,27**	**P4**	**66**
200 200	**200**	**200**	**35**		**0,51**	**P2**	**64**
224 200	250	200	35		0,46	P4	32
250 200	**250**	**200**	**35**		**0,46**	**P4**	**32**
280 200	315	200	35		0,47	P4	32
300 200	315	200	35		0,47	P4	32
315 200	**315**	**200**	**35**		**0,47**	**P4**	**32**
355 200	400	200	35		0,36	P4	38
400 200	**400**	**200**	**35**		**0,36**	**P4**	**38**
450 200	500	200	35		0,33	P4	38
500 200	**500**	**200**	**35**		**0.33**	**P4**	**38**
560 200	630	200	35		0.32	P4	38
630 200	**630**	**200**	**35**		**0.32**	**P4**	**38**
250 250	**250**	**250**	**35**		**0,73**	**P2**	**38**
280 250	315	250	35		0,58	P2	40
300 250	315	250	35		0,58	P2	40
315 250	**315**	**250**	**35**		**0,58**	**P2**	**40**
355 250	400	250	35		0,57	P2	44

Vento NV
Bedrijvenpark Coupure 5
B-9700 Oudenaarde

Telefoon.: +32 (0)55 30 47 20
Fax: +32 (0)55 30 47 21
E-mail: info@vento.be

DIAMETER	D1	D2	IP	I	KG	DOOS	STUKS
400 250	**400**	**250**	**35**		**0,57**	**P2**	**44**
450 250	500	250	35		0.49	P4	22
500 250	**500**	**250**	**35**		**0.49**	**P4**	**22**
560 250	630	250	35		0.47	P4	22
630 250	**630**	**250**	**35**		**0.47**	**P4**	**22**
315 315	**315**	**315**	**35**		**0,97**	**P1**	**48**
355 315	400	315	35		0.79	P1	54
400 315	**400**	**315**	**35**		**0,79**	**P1**	**54**
450 315	500	315	35		0.68	P1	60
500 315	**500**	**315**	**35**		**0.68**	**P1**	**60**
560 315	630	315	35		0.79	P1	60
630 315	**630**	**315**	**35**		**0.79**	**P1**	**60**
400 400	**400**	**400**	**35**		1.02	P1	20
450 400	500	400	35		1.30	P1	14
500 400	**500**	**400**	**35**		1.30	P1	14
560 400	630	400	35		1.22		
630 400	**630**	**400**	**35**		1.22	P1	18

Vento NV
Bedrijvenpark Coupure 5
B-9700 Oudenaarde

Telefoon.: +32 (0)55 30 47 20
Fax: +32 (0)55 30 47 21
E-mail: info@vento.be