B9(B) S ~ Segmentbögen 90°



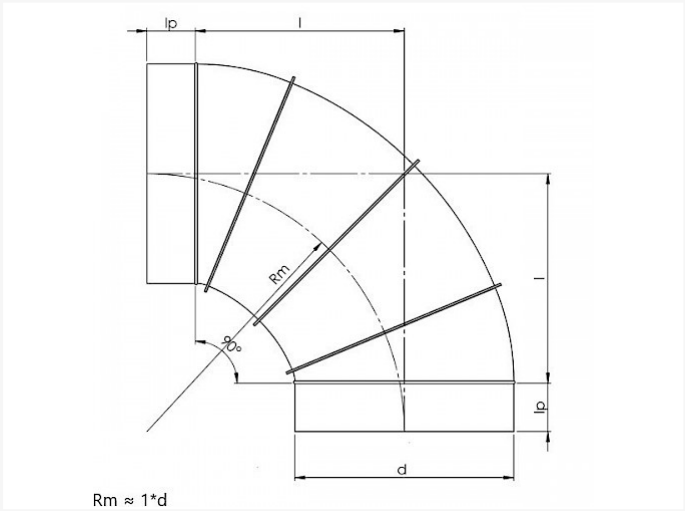

Technische Daten

DURCHMESSER D	I	KG	PALETTE	STÜCK
224 S	224	1.46	P1	21
250 S *	250	1.70	PL	54
280 S	280	2.10	PL	40
300 S *	300	2.50	PL	28
315 S *	315	2.53	PL	28
350 S	350	3.17	PL	18
355 S	355	3.17	PL	18
400 S	400	4.80	PL	12
450 S	450	5,80	-	1
500 S	500	8.50	-	1
560 S	560	11.00	-	1
630 S	630	14.70		1
710 S	710	17.70	-	1

Vento NV
Bedrijvenpark Coupure 5
B-9700 Oudenaarde

Telefoon.: +32 (0)55 30 47 20
Fax: +32 (0)55 30 47 21
E-mail: info@vento.be

DURCHMESSER D	I	KG	PALETTE	STÜCK
800 S	800	22,50	-	1
900 S	900	35.10	-	1
1000 S	1000	42.64	-	1
1120 S	1120	59.11	-	1
1250 S	1250	83.06	-	1

Standard: mit Umbördlung

Vento NV
Bedrijvenpark Coupure 5
B-9700 Oudenaarde

Telefoon.: +32 (0)55 30 47 20
Fax: +32 (0)55 30 47 21
E-mail: info@vento.be