AV ALU ~ Wetterschutzgitter (alu)



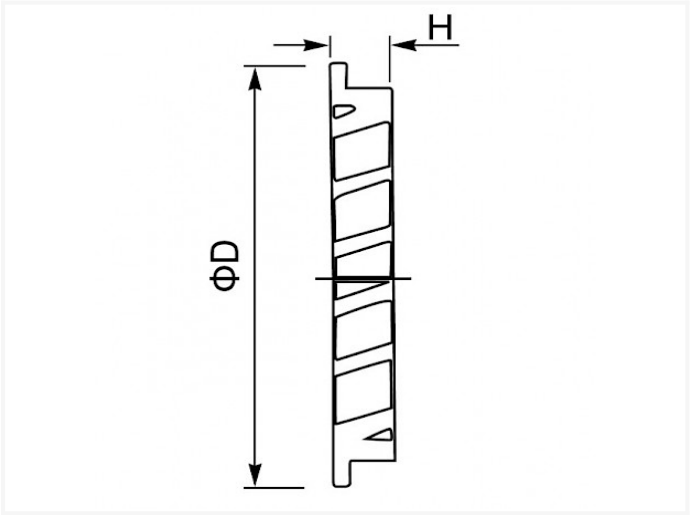

Technische Daten

DURCHMESSER	D	H	STÜCK	KG
100	125	20	1	0,15
125	150	20	1	0,18
160	185	20	1	0,30
200	225	20	1	0,40
250	275	20	1	0,85
315	350	20	1	1,60
400	435	35	1	3,00

AV ALU wird hauptsächlich verwendet als Auszugventil für Freschluft

- Material: Aluminium
- die runde Verbindung passt direkt im Rohr
- mit Insektenschutz aus Edelstahl
- mit Schrauben befestigt

Vento NV
Bedrijvenpark Coupure 5
B-9700 Oudenaarde

Telefoon.: +32 (0)55 30 47 20
Fax: +32 (0)55 30 47 21
E-mail: info@vento.be