# AVP ~ Luftauszugventil Kunststoff



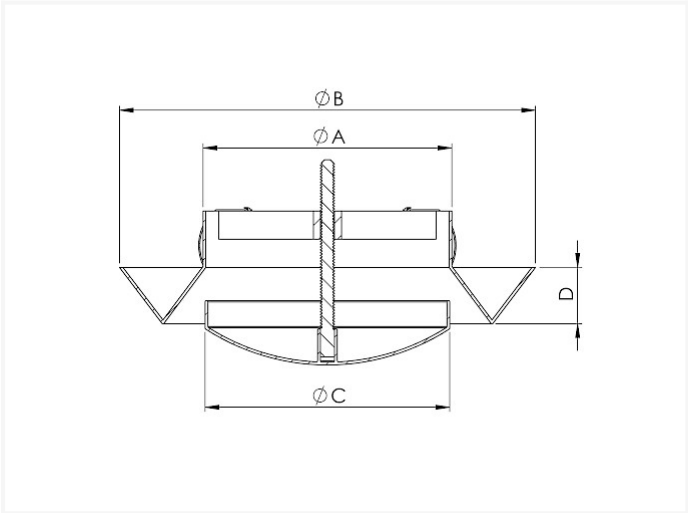


## Technische Daten

| DURCHMESSER | A | B | C | D | STÜCK | KG |
|---|---|---|---|---|---|---|
| 100 | 80 | 148 | 87 | 20 | 7 | 0,18 |
| 125 | 100 | 168 | 106 | 20 | 7 | 0,22 |
| 150 | 118 | 186 | 130 | 20 | 7 | 0,28 |
| 200 | 171 | 240 | 178 | 20 | 7 | 0,49 |

- darf man benutzen wie Luftanfuhr-und Zufuhrventil
- gemacht aus polypropylene
- nicht lackiert

**Vento NV**
Bedrijvenpark Coupure 5
B-9700 Oudenaarde

Telefoon.: +32 (0)55 30 47 20
Fax: +32 (0)55 30 47 21
E-mail: info@vento.be