AVR ~ Wetterschutzhaube (Edelstahl)



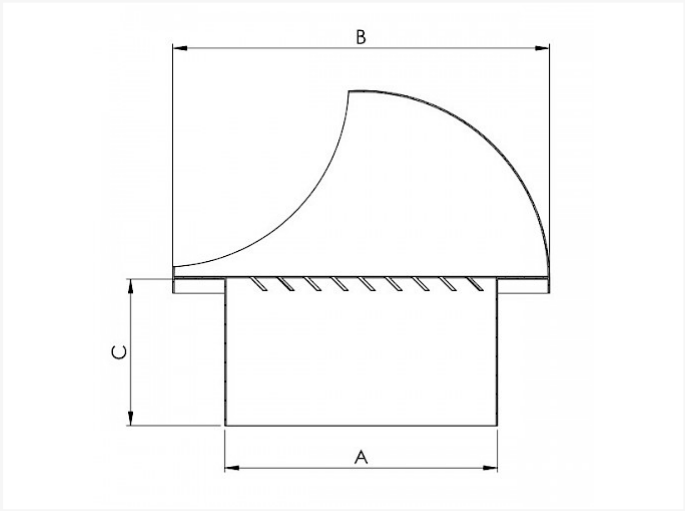

Technische Daten

DURCHMESSER	A	B	C	STÜCK	KG
100	97	133	52	1	0,28
125	120	165	52	1	0,47
150	145	192	62	1	0,59
160	155	192	62	1	0,6
200	195	253	62	1	0,95

- darf man benutzen wie Luftanfuhr-und Zufuhrventil
- gemacht aus Edelstahl
- nicht lackiert
- Abdeckung gegen Wetterbedingungen

Vento NV
Bedrijvenpark Coupure 5
B-9700 Oudenaarde

Telefoon.: +32 (0)55 30 47 20
Fax: +32 (0)55 30 47 21
E-mail: info@vento.be