IS / RAD ~ Revisiondeckel für rundes Rohr



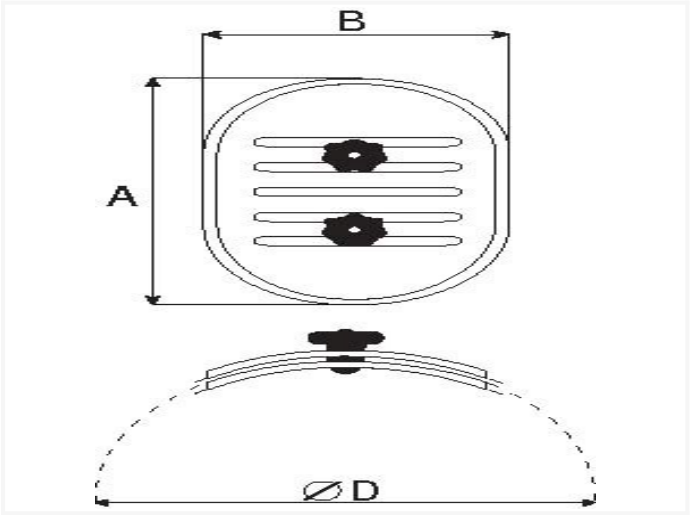

Technische Daten

ROHR DURCHMESSER(MM)	ABMESSUNG(MM)	STÜCK	KG
100	180 x 80	10	0,27
125	180 x 80	10	0,31
160	250 x 150	5	0,55
200	250 x 150	5	0,58
250	250 x 150	5	0,61
315	250 x 150	5	0,63
355	250 x 150	5	0,65
400	250 x 150	5	0,67
450	400 x 300	5	1,6
500	400 x 300	5	1,6
560	400 x 300	5	1,6
630	400 x 300	5	1,6
710	400 x 300	5	1,6

Vento

Vento NV
Bedrijvenpark Coupure 5
B-9700 Oudenaarde

Telefoon.: +32 (0)55 30 47 20
Fax: +32 (0)55 30 47 21
E-mail: info@vento.be

ROHR DURCHMESSER(MM)	ABMESSUNG(MM)	STÜCK	KG
800	400 x 300	5	1,6

Gebogenes Revisionsdeckel für die Wartung runder Kanäle

- Material: verzinkter Stahl
- Zelluläre, luftdichte Schaumstoffdichtung
- Sterngriff: Standard in roter Farbe
- Unsere Standarddurchmesser sind für runde Kanäle von 100mm bis 800mm geeignet.

Vento NV
Bedrijvenpark Coupure 5
B-9700 Oudenaarde

Telefoon.: +32 (0)55 30 47 20
Fax: +32 (0)55 30 47 21
E-mail: info@vento.be