ISR / FAD ~ Revisionsdeckel für rechteckigen Kanal



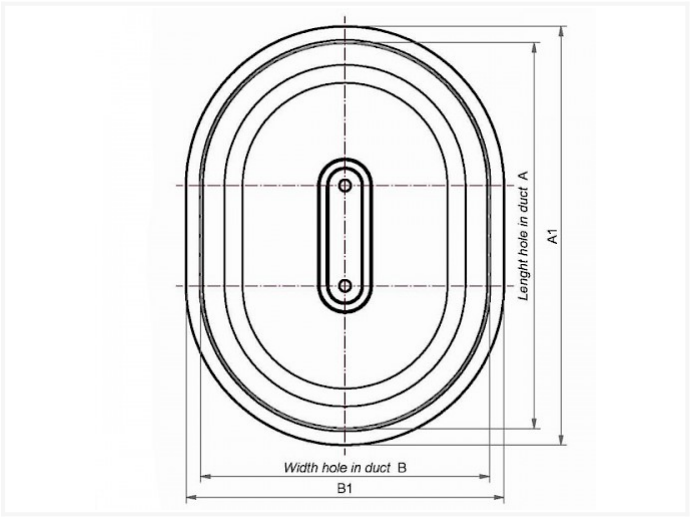

Technische Daten

A	B	KUNSTOFFKNOPF	STÜCK	KG
200	100	M8	10	0.36
300	150		10	
300	200	M10	10	1.20
400	300	M10	5	2.10
500	300		5	
500	400	M12	5	4.02

Flaches Revisionsdeckel für die Wartung rechteckiger Kanäle

- Material: verzinkter Stahl
- Zelluläre, luftdichte Schaumstoffdichtung
- Sterngriff: Standard in roter Farbe

Vento NV
Bedrijvenpark Coupure 5
B-9700 Oudenaarde

Telefoon.: +32 (0)55 30 47 20
Fax: +32 (0)55 30 47 21
E-mail: info@vento.be