DSLXMP ~ Dichtschließende Drosselklappe mit Lippendichtung mit einer Platte für Motor



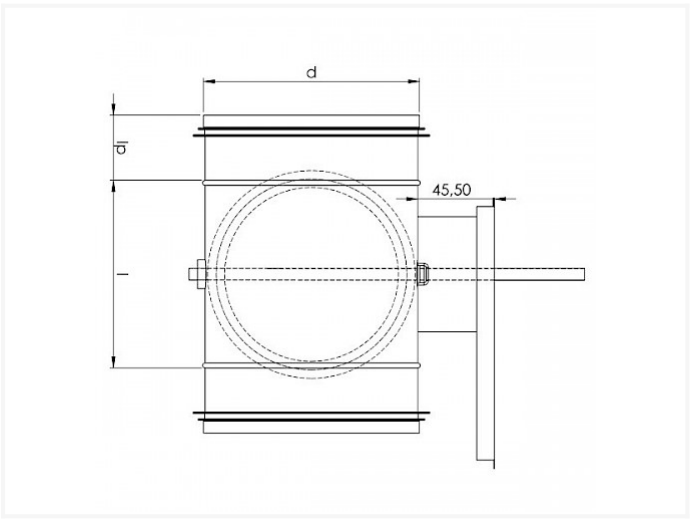

DURCHMESSER D	I	IP	KG
80	105	35	
100	105	35	0.61
125	105	35	0.75
140	105	35	
150	105	35	
160	105	35	0.84
180	105	35	
200	105	35	1.16
224	115	35	
250	115	35	1.41
280	115	35	
300	115	35	
315	115	35	1.84

Vento NV
Bedrijvenpark Coupure 5
B-9700 Oudenaarde

Telefoon.: +32 (0)55 30 47 20
Fax: +32 (0)55 30 47 21
E-mail: info@vento.be

DURCHMESSER D	I	IP	KG
355	115	35	
400	115	35	
450	80	70	
500	80	70	
560	80	70	
630	80	70	
710	80	70	
800	95	100	

Vento NV
Bedrijvenpark Coupure 5
B-9700 Oudenaarde

Telefoon.: +32 (0)55 30 47 20
Fax: +32 (0)55 30 47 21
E-mail: info@vento.be