ODO ~ Mounting bracket



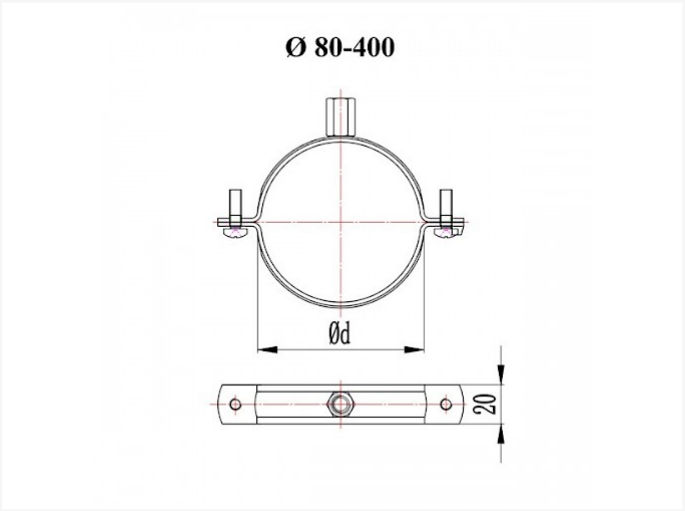

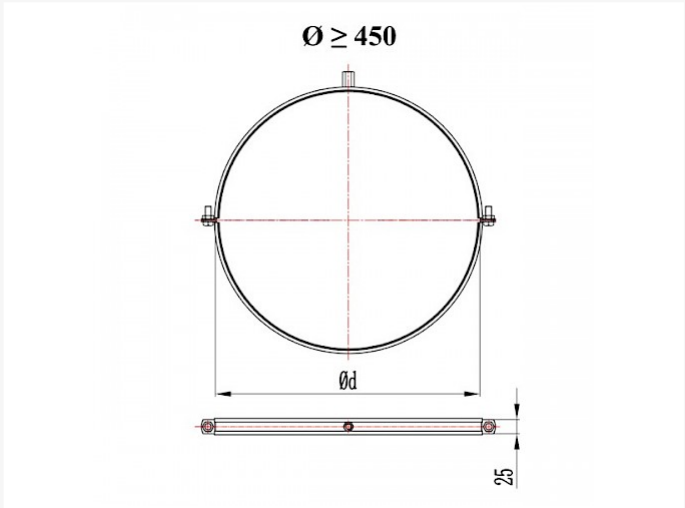

Technical specifications

SIZE	NUT	WIDTH(MM)	THICKNESS(MM)	PIECES	KG	MAX. CARRYING CAPACITY(KG)
80	M8/M10	20	1,8	150	0,15	800
100	M8/M10	20	1,8	125	0,17	800
125	M8/M10	20	1,8	100	0,2	800
150	M8/M10	20	1,8	75	0,23	800
160	M8/M10	20	1,8	75	0,25	800

Vento NV
Bedrijvenpark Coupure 5
B-9700 Oudenaarde

Telefoon.: +32 (0)55 30 47 20
Fax: +32 (0)55 30 47 21
E-mail: info@vento.be

SIZE	NUT	WIDTH(MM)	THICKNESS(MM)	PIECES	KG	MAX. CARRYING CAPACITY(KG)
180	M8/M10	20	1,8	70	0,27	800
200	M8/M10	20	1,8	60	0,28	800
224	M8/M10	20	1,8	55	0,32	800
250	M8/M10	20	1,8	65	0,35	800
280	M8/M10	20	1,8	50	0,38	800
300	M8/M10	20	1,8	50	0,4	800
315	M10	20	1,8	50	0,43	800
355	M10	20	1,8	50	0,47	800
400	M10	20	2,5	40	0,53	800
450		25	2,5	10	0,85	1.000
500		25	2,5	10	0,95	1.000
560		25	2,5	10	1	1.000
630		25	2,5	10	1,10	1.000
710		25	2,5	10	1,20	1.000
800		25	2,5	10	1,35	1.000

For suspending spiral duct in ventilation system

- material: galvanized steel
- standard sizes: 80mm to 800mm
- quick lock system on one side from 80-400mm
- locking screw M6x20 from 80-400mm, M10x25 from 450-800mm
- hex nut M8/M10 for 80-400mm

Vento NV
Bedrijvenpark Coupure 5
B-9700 Oudenaarde

Telefoon.: +32 (0)55 30 47 20
Fax: +32 (0)55 30 47 21
E-mail: info@vento.be