ILX ~ Right branch 90° with gasket



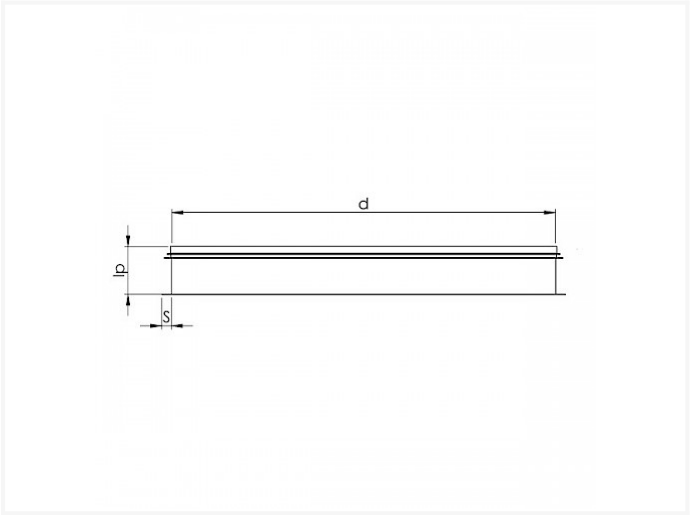

Technical specifications

SIZE D	IP	S	KG	BOX	PIECES
80	40	15±5	0,05	P12	100
100	40	15±5	0,09	P12	70
125	40	15±5	0,11	P6	95
140 S	40	15±5	0,12	P6	90
150	40	15±5	0,14	P6	85
160	40	15±5	0,14	P4	100
180 S	40	15±5	0,15	P6	72
200	40	15±5	0,18	P4	70
224 S	40	15±5	0,2	P4	60
250	40	15±5	0,23	P4	60
280 S	40	15±5	0.24	P4	50
300 S	40	15±5	0,26	P4	40
315	40	15±5	0,27	P4	40

Vento NV
Bedrijvenpark Coupure 5
B-9700 Oudenaarde

Telefoon.: +32 (0)55 30 47 20
Fax: +32 (0)55 30 47 21
E-mail: info@vento.be

SIZE D	IP	S	KG	BOX	PIECES
355 S	40	15±5	0.34	P4	32
400 S	40	15±5	0,4	P2	45
450 S	50	15±5	0,6	P2	30
500 S	65	15±5	0.66	P2	25
560 S	65	15±5	0,74	P2	21
630 S	70	15±5	1,01	P1	30

Vento NV
Bedrijvenpark Coupure 5
B-9700 Oudenaarde

Telefoon.: +32 (0)55 30 47 20
Fax: +32 (0)55 30 47 21
E-mail: info@vento.be