TX ~ T-piece 90° with gasket



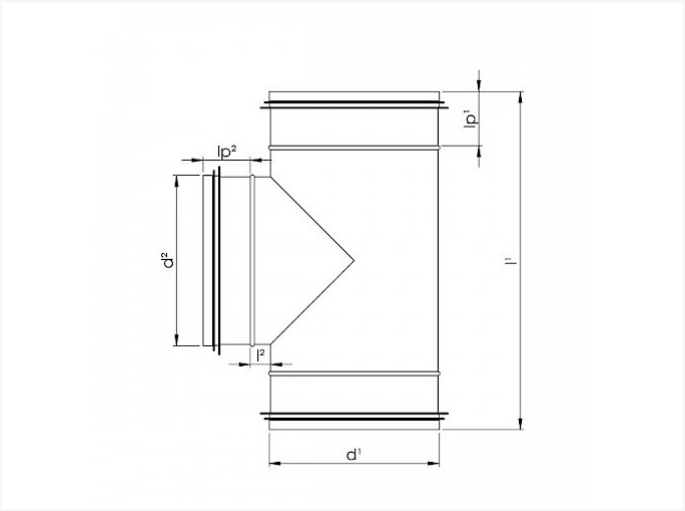

Technical specifications

DIAMETER	BOX	STUKS	LENGTE
80 80	P6	50	120
100 80	P4	54	120
125 80	P2	60	120
140 80	P2	42	120
150 80	P2	42	120
160 80	P2	50	120
180 80	P2	42	120
200 80	P2	30	120
250 80	P1	36	120
315 80	P1	21	120
100 100	P2	84	150
125 100	P2	60	150
140 100	P2	46	150

Vento NV
Bedrijvenpark Coupure 5
B-9700 Oudenaarde

Telefoon.: +32 (0)55 30 47 20
Fax: +32 (0)55 30 47 21
E-mail: info@vento.be

DIAMETER	BOX	STUKS	LENGTE
150 100	P2	40	150
160 100	P1	78	150
180 100	P2	30	150
200 100	P2	27	150
224 100	P2	21	150
250 100	P1	33	150
300 100	P1	24	150
315 100	P1	24	150
125 125	P2	52	170
140 125	P2	32	170
150 125	P2	30	170
160 125	P2	32	170
180 125	P2	20	170
200 125	P1	50	170
224 125	P1	40	170
250 125	P1	36	170
315 125	P1	20	170
140 140	P2	33	240
150 140	P2	39	240
160 140	P2	33	240
180 140	P2	30	240
200 140	P2	27	240
250 140	P1	24	240
150 150	P2	32	210
160 150	P2	22	210

Vento

Vento NV
Bedrijvenpark Coupure 5
B-9700 Oudenaarde

Telefoon.: +32 (0)55 30 47 20
Fax: +32 (0)55 30 47 21
E-mail: info@vento.be

DIAMETER	BOX	STUKS	LENGTE
180 150	P2	27	210
200 150	P2	16	210
250 150	P1	24	210
315 150	P1	16	210
160 160	P1	60	220
180 160	P2	20	220
200 160	P2	16	220
250 160	P1	22	220
315 160	P1	16	220
180 180	P1	36	280
200 180	P1	34	280
250 180	P1	22	280
200 200	P1	32	280
250 200	P1	20	280
280 200	P1	17	280
315 200	P1	14	280
224 224	P1	22	325
250 224	P1	18	325
250 250	P1	19	350
280 250	P1	14	350
315 250	P1	12	350
280 280	P1	14	380
300 300	P1	10	400
315 300	P1	9	400
315 315	P1	9	415

Vento

Vento NV
Bedrijvenpark Coupure 5
B-9700 Oudenaarde

Telefoon.: +32 (0)55 30 47 20
Fax: +32 (0)55 30 47 21
E-mail: info@vento.be