B3 ~ Pressed bend 30°



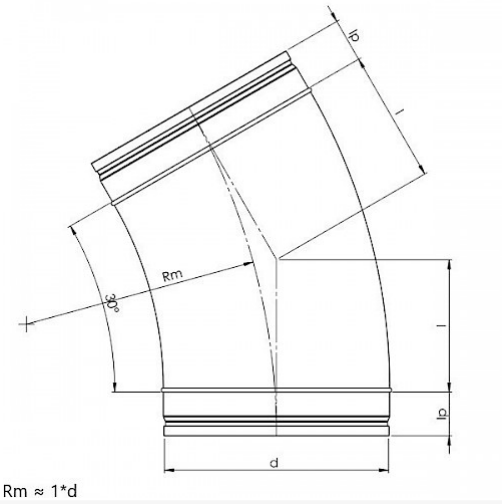

Technical specifications

SIZE D	I	KG	BOX	PIECES
80	27	0,15	P12	50
100	27	0,22	P6	75
125	34	0,27	P6	40
150	41	0,32	P6	25
160	43	0,38	P6	20
180	49	0,40	P6	20
200	54	0.58	P4	16

Vento NV
Bedrijvenpark Coupure 5
B-9700 Oudenaarde

Telefoon.: +32 (0)55 30 47 20
Fax: +32 (0)55 30 47 21
E-mail: info@vento.be