DSX ~ Single blade damper + PVC handle with gasket



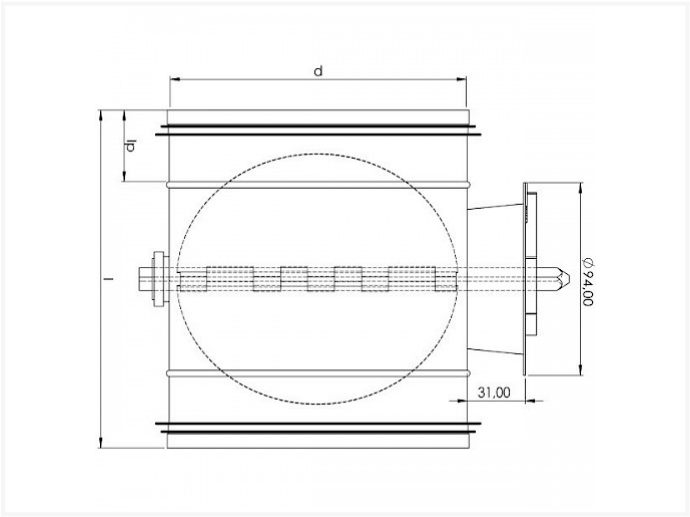

Technical specifications

SIZE	H	KG	BOX	PIECES
80	35	0,39	P6	48
100	35	0,46	P6	40
125	35	0,5	P6	27
150	35	0,6	P4	30
160	35	0,69	P4	24
180	35	0,8	P4	20
200	35	0,91	P2	36
224	35	1,02	P1	60
250	35	1,18	P1	48
280	35	1.38	P1	40
300	35	1,39	P1	32
315	35	1,4	P1	32
355	35	1.81	P1	24

Vento NV
Bedrijvenpark Coupure 5
B-9700 Oudenaarde

Telefoon.: +32 (0)55 30 47 20
Fax: +32 (0)55 30 47 21
E-mail: info@vento.be

SIZE	H	KG	BOX	PIECES
400	35	2,2	P1	20

Vento NV
Bedrijvenpark Coupure 5
B-9700 Oudenaarde

Telefoon.: +32 (0)55 30 47 20
Fax: +32 (0)55 30 47 21
E-mail: info@vento.be