# CETX ~ Collector with saddle(s) with gasket

CETX 11



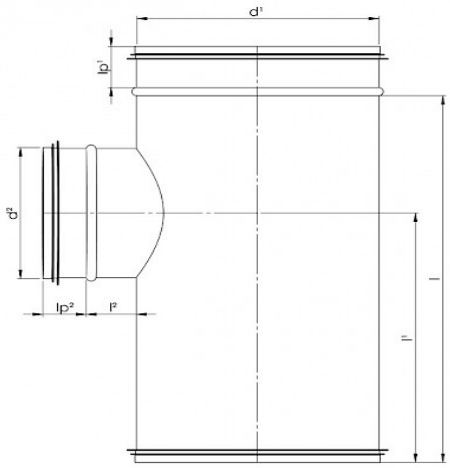


CETX 22



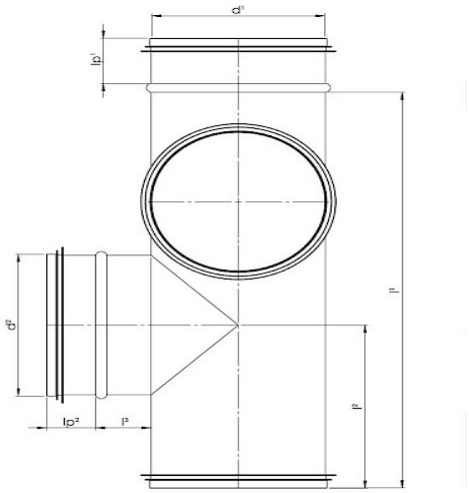


CETX 33



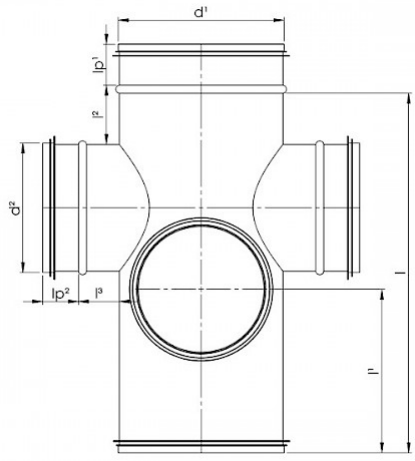


**Vento NV**
Bedrijvenpark Coupure 5
B-9700 Oudenaarde

Telefoon.: +32 (0)55 30 47 20
Fax: +32 (0)55 30 47 21
E-mail: info@vento.be

CETX 5



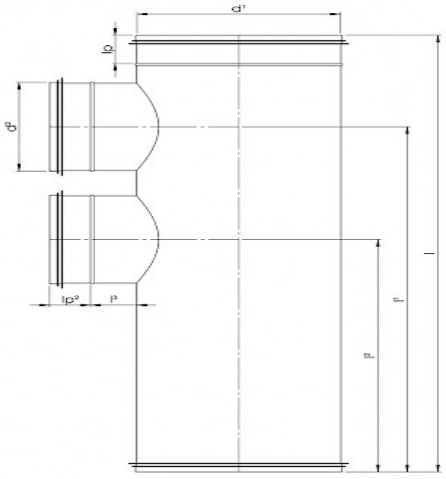

CETX 6



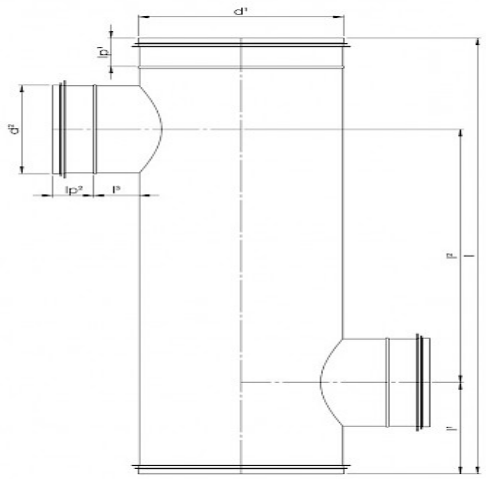

## Technical specifications

| CODE | D1 | D2 | I1 | I2 | I | IP1 | IP2 | KG | DOOS | STUKS |
|---|---|---|---|---|---|---|---|---|---|---|
| CETX11 125 125 S | 125 | 125 | 250 | 8 | 365 | 35 | 35 | 0.80 | P1 | 84 |
| CETX11 160 125 S | 160 | 125 | 250 | 8 | 365 | 35 | 35 | 0.95 | P1 | 30 |
| CETX11 200 125 S | 200 | 125 | 250 | 8 | 365 | 35 | 35 | 1.2 | P1 | 33 |
| CETX11 250 125 S | 250 | 125 | 250 | 8 | 365 | 35 | 35 | 1.28 | P1 | 20 |
| CETX11 315 125 S | 315 | 125 | 250 | 8 | 365 | 35 | 35 | 1.97 | P1 | 14 |
| CETX11 355 125 S | 355 | 125 | 250 | 8 | 365 | 35 | 35 | 1.98 | | |
| CETX11 400 125 S | 400 | 125 | 250 | 8 | 365 | 35 | 35 | 2.56 | | |

**Vento NV**
Bedrijvenpark Coupure 5
B-9700 Oudenaarde

Telefoon.: +32 (0)55 30 47 20
Fax: +32 (0)55 30 47 21
E-mail: info@vento.be

| CODE | D1 | D2 | I1 | I2 | I | IP1 | IP2 | KG | DOOS | STUKS |
|---|---|---|---|---|---|---|---|---|---|---|
| CETX11 450 125 S | 450 | 125 | 225 | 8 | 330 | 70 | 35 | 2.9 | | |
| CETX11 500 125 S | 500 | 125 | 225 | 8 | 330 | 70 | 35 | 3.23 | | |
| CETX11 160 160 S | 160 | 160 | 250 | 15 | 365 | 35 | 35 | | | |
| CETX11 200 160 S | 200 | 160 | 250 | 15 | 365 | 35 | 35 | | P1 | 30 |
| CETX11 250 160 S | 250 | 160 | 250 | 15 | 365 | 35 | 35 | | | |
| CETX11 315 160 S | 315 | 160 | 250 | 15 | 365 | 35 | 35 | | | |
| CETX11 355 160 S | 355 | 160 | 250 | 15 | 365 | 35 | 35 | | | |
| CETX11 400 160 S | 400 | 160 | 250 | 15 | 365 | 35 | 35 | | | |
| CETX11 200 200 S | 200 | 200 | 250 | 20 | 365 | 35 | 35 | | | |

| CODE | D1 | D2 | I1 | I2 | LP1 | LP2 | L3 | KG | DOOS | STUKS |
|---|---|---|---|---|---|---|---|---|---|---|
| CETX22 125 125 S | 125 | 125 | 365 | 140 | 35 | 35 | 35 | | | |
| CETX22 160 125 S | 160 | 125 | 365 | 150 | 35 | 35 | 35 | | | |
| CETX22 200 125 S | 200 | 125 | 365 | 250 | 35 | 35 | 35 | | | |
| CETX22 250 125 S | 250 | 125 | 365 | 250 | 35 | 35 | 35 | | | |
| CETX22 315 125 S | 315 | 125 | 365 | 250 | 35 | 35 | 35 | | | |
| CETX22 400 125 S | 400 | 125 | 365 | 250 | 35 | 35 | 35 | | | |
| CETX22 450 125 S | 450 | 125 | 330 | 230 | 70 | 35 | 35 | | | |
| CETX22 500 125 S | 500 | 125 | 330 | 230 | 70 | 35 | 35 | | | |

| CODE | D1 | D2 | I1 | I2 | LP1 | LP2 | L3 | KG | DOOS | STUKS |
|---|---|---|---|---|---|---|---|---|---|---|
| CETX33 | | | | | | | | | | |

**Vento NV**
Bedrijvenpark Coupure 5
B-9700 Oudenaarde

Telefoon.: +32 (0)55 30 47 20
Fax: +32 (0)55 30 47 21
E-mail: info@vento.be