PSX45 ~ Saddle 45° with gasket



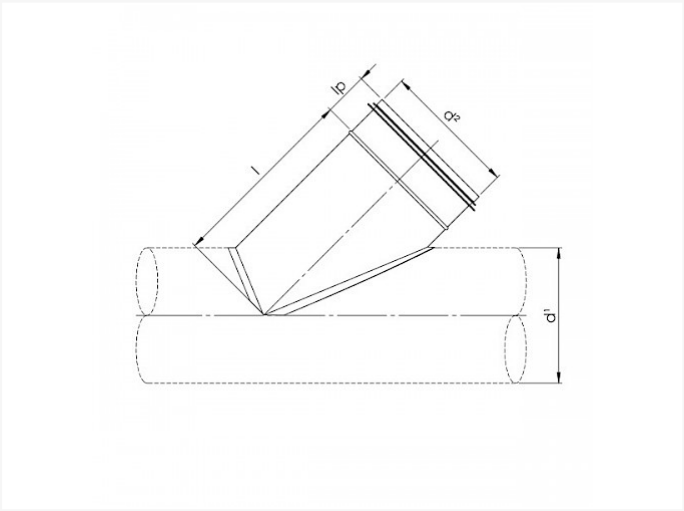

Technical specifications

CODE	D1	D2	I	IP	KG	DOOS	STUKS
PSB45 80 80 S	80	80	145	40	0.22		
PSB45 100 80 S	100	80	160	40	0.22		
PSB45 100 100 S	100	100	170	40	0.22	P6	60
PSB45 125 80 S	125	80	177	40	0.22		
PSB45 125 100 S	125	100	187	40	0.20	P6	60
PSB45 125 125 S	125	125	200	40	0.28	P12	16
PSB45 140 80 S	140	80	188	40			
PSB45 140 100 S	140	100	198	40			
PSB45 140 125 S	140	125	210	40			
PSB45 140 140 S	140	140	218	40			
PSB45 150 80 S	150	80	195	40			
PSB45 150 100 S	150	100	205	40	0.19		
PSB45 150 125 S	150	125	217	40			

Vento NV
Bedrijvenpark Coupure 5
B-9700 Oudenaarde

Telefoon.: +32 (0)55 30 47 20
Fax: +32 (0)55 30 47 21
E-mail: info@vento.be

CODE	D1	D2	I	IP	KG	DOOS	STUKS
PSB45 150 150 S	150	150	230	40	0.37		
PSB45 160 80 S	160	80	202	40	0.13		
PSB45 160 100 S	160	100	212	40	0.19	P6	60
PSB45 160 125 S	160	125	224	40	0.26	P12	14
PSB45 160 140 S	160	140	232	40			
PSB45 160 150 S	160	150	237	40			
PSB45 160 160 S	160	160	242	40	0.40	P6	20
PSB45 180 80 S	180	80	217	40			
PSB45 180 100 S	180	100	226	40			
PSB45 180 125 S	180	125	240	40			
PSB45 180 140 S	180	140	246	40			
PSB45 180 150 S	180	150	251	40			
PSB45 180 160 S	180	160	256	40			
PSB45 180 180 S	180	180	256	40			
PSB45 200 80 S	200	80	230	40	0.13		
PSB45 200 100 S	200	100	240	40			
PSB45 200 125 S	200	125	253	40	0.18		
PSB45 200 140 S	200	140	260	40			
PSB45 200 150 S	200	150	265	40	0.34		
PSB45 200 160 S	200	160	270	40	0.35	P6	20
PSB45 200 180 S	200	180	280	40			
PSB45 200 200 S	200	200	290	40	0.59	P6	10
PSB45 250 80 S	250	80	265	40			
PSB45 250 100 S	250	100	275	40	0.18		
PSB45 250 125 S	250	125	287	40	0.25		

Vento

Vento NV
Bedrijvenpark Coupure 5
B-9700 Oudenaarde

Telefoon.: +32 (0)55 30 47 20
Fax: +32 (0)55 30 47 21
E-mail: info@vento.be

CODE	D1	D2	I	IP	KG	DOOS	STUKS
PSB45 250 140 S	250	140	292	40			
PSB45 250 150 S	250	150	300	40	0.33		
PSB45 250 160 S	250	150	305	40	0.37		
PSB45 250 200 S	250	200	325	40	0.86	P4	20
PSB45 250 224 S	250	224	337	40			
PSB45 250 250 S	250	250	350	40	0.86		
PSB45 315 80 S	315	80	313	40			
PSB45 315 100 S	315	100	321	40	0.17		
PSB45 315 125 S	315	125	334	40	0.24		
PSB45 315 160 S	315	160	351	40	0.80		
PSB45 315 200 S	315	200	371	40	0.52		
PSB45 315 250 S	315	250	396	40	0.80		
PSB45 315 315 S	315	315	429	40	1.30		
PSB45 355 80 S	355	80	338	40			
PSB45 355 100 S	355	100	347	40	0.24		
PSB45 355 125 S	355	125	363	40	0.24	P12	16
PSB45 355 160 S	355	160	380	40	0.36		
PSB45 355 200 S	355	200	400	40	0.50	P4	20
PSB45 355 250 S	355	250	425	40	0.80		
PSB45 355 315 S	355	315	457	40	1.20		
PSB45 355 355 S	355	355	477	40	1.60		
PSB45 400 80 S	400	80	369	40			
PSB45 400 100 S	400	100	380	40			
PSB45 400 125 S	400	125	394	40	0.24		

Vento

Vento NV
Bedrijvenpark Coupure 5
B-9700 Oudenaarde

Telefoon.: +32 (0)55 30 47 20
Fax: +32 (0)55 30 47 21
E-mail: info@vento.be

CODE	D1	D2	I	IP	KG	DOOS	STUKS
PSB45 400 160 S	400	160	408	40	0.35		
PSB45 400 200 S	400	200	431	40	0.40		
PSB45 400 250 S	400	250	456	40	0.85		
PSB45 400 315 S	400	315	489	40	1.10		
PSB45 400 355 S	400	355	509	40	1.40		
PSB45 400 400 S	400	400	531	40	2.20		
PSB 450 80 S	450	80	430	40			
PSB 450 100 S	450	100	445	40			
PSB 450 125 S	450	125	458	40			
PSB45 450 160 S	450	160	482	40	0.41		
PSB45 450 200 S	450	200	497	40	0.58		
PSB45 450 250 S	450	250	522	40	0.73		
PSB45 450 315 S	450	315	544	40	1.10		
PSB45 450 355 S	450	355	574	40	1.55		
PSB45 450 400 S	450	400	597	40	2.31		
PSB45 450 450 S	450	450	592	70	2.99		
PSB45 500 80 S	500	80	478	40			
PSB45 500 100 S	500	100	485	40			
PSB45 500 125 S	500	125	500	40			
PSB45 500 160 S	500	160	519	40	0.67		
PSB45 500 200 S	500	200	540	40	0.67		
PSB45 500 250 S	500	250	564	40	0.71		
PSB45 500 315 S	500	315	597	40	1.20		
PSB45 500 355 S	500	355	617	40	1.78		

Vento

Vento NV
Bedrijvenpark Coupure 5
B-9700 Oudenaarde

Telefoon.: +32 (0)55 30 47 20
Fax: +32 (0)55 30 47 21
E-mail: info@vento.be

CODE	D1	D2	I	IP	KG	DOOS	STUKS
PSB45 500 400 S	500	400	639	40	2.20		
PSB45 500 450 S	500	450	634	70	2.28		
PSB45 500 500 S	500	500	659	70	0.22		
PSB45 560 80 S	560	80	505	40			
PSB45 560 100 S	560	100	511	40			
PSB45 560 125 S	560	125	534	40			
PSB45 560 160 S	560	160	550	40			
PSB45 560 200 S	560	200	567	40	0.56		
PSB45 560 250 S	560	250	600	40	0.81		
PSB45 560 315 S	560	315	632	40	1.21		
PSB45 560 355 S	560	355	652	40	1.49		
PSB45 560 400 S	560	400	674	40	2.10		
PSB45 560 450 S	560	450	700	70	2.70		
PSB45 560 500 S	560	500	724	70	4.09		
PSB45 560 560 S	560	560	754	70	6.20		
PSB45 630 80 S	630	80	564	40			
PSB45 630 100 S	630	100	574	40			
PSB45 630 125 S	630	125	586	40			
PSB45 630 160 S	630	160	607	40			
PSB45 630 200 S	630	200	622	40	0.57		
PSB45 630 250 S	630	250	643	40	0.80		
PSB45 630 315 S	630	315	682	40	1.19		
PSB45 630 355 S	630	355	700	40	1.45		
PSB45 630 400 S	630	400	725	40	2.13		
PSB45 630 450 S	630	450	750	70			

Vento

Vento NV
Bedrijvenpark Coupure 5
B-9700 Oudenaarde

Telefoon.: +32 (0)55 30 47 20
Fax: +32 (0)55 30 47 21
E-mail: info@vento.be

CODE	D1	D2	I	IP	KG	DOOS	STUKS
PSB45 630 500 S	630	500	775	70	3.96		
PSB45 630 560 S	630	560	805	70			
PSB45 630 630 S	630	630	840	70			
PSB45 710 80 S	710	80	605	40			
PSB45 710 100 S	710	100	616	40			
PSB45 710 125 S	710	125	628	40			
PSB45 710 160 S	710	160	660	40			
PSB45 710 200 S	710	200	673	40			
PSB45 710 250 S	710	250	700	40			
PSB45 710 315 S	710	315	735	40			
PSB45 710 355 S	710	355	759	40	1.45		
PSB45 710 400 S	710	400	780	40	2.10		
PSB45 710 450 S	710	450	805	70	2.61		
PSB45 710 500 S	710	500	830	70	3.85		
PSB45 710 560 S	710	560	860	70			
PSB45 710 630 S	710	630	895	70			
PSB45 710 710 S	710	710	935	70			
PSB45 800 80 S	800	80	688	40			
PSB45 800 100 S	800	100	700	40			
PSB45 800 125 S	800	125	707	40			
PSB45 800 160 S	800	160	720	40			
PSB45 800 200 S	800	200	745	40			
PSB45 800 250 S	800	250	770	40			
PSB45 800 315 S	800	315	812	40			
PSB45 800 355 S	800	355	828	40			

Vento

Vento NV
Bedrijvenpark Coupure 5
B-9700 Oudenaarde

Telefoon.: +32 (0)55 30 47 20
Fax: +32 (0)55 30 47 21
E-mail: info@vento.be

CODE	D1	D2	I	IP	KG	DOOS	STUKS
PSB45 800 400 S	800	400	845	40			
PSB45 800 450 S	800	450	870	70			
PSB45 800 500 S	800	500	895	70			
PSB45 800 560 S	800	560	925	70			
PSB45 800 630 S	800	630	960	70			
PSB45 800 710 S	800	710	1000	70			
PSB45 800 800 S	800	800	1045	100			

Vento NV
Bedrijvenpark Coupure 5
B-9700 Oudenaarde

Telefoon.: +32 (0)55 30 47 20
Fax: +32 (0)55 30 47 21
E-mail: info@vento.be