ODO ~ Abrazadera de fijacion



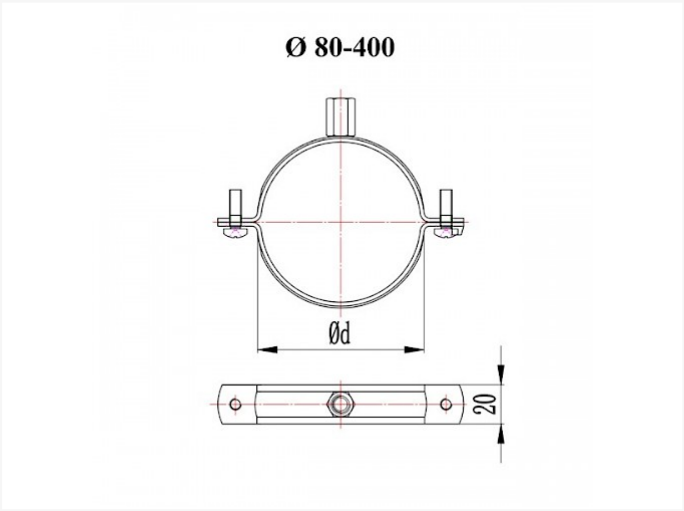

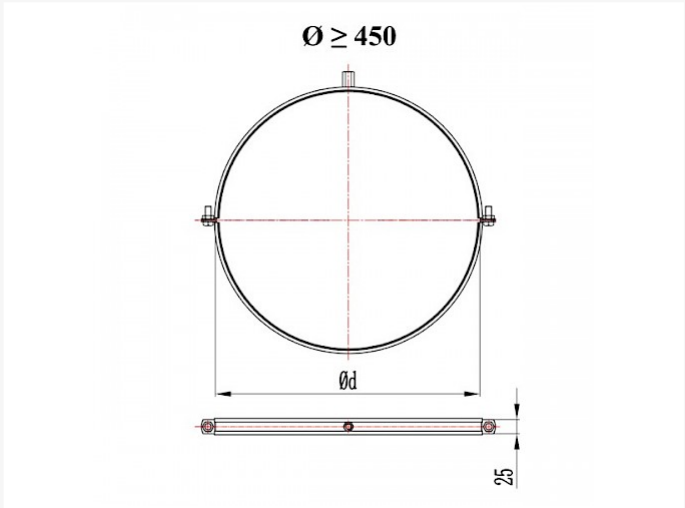

Data técnica

DIÁMETRO	TUERCA	ANCHO(MM)	ESPESOR(MM)	PIEZAS	KG	CAPACIDAD DE CARGA MÁX. (KG)
80	M8/M10	20	1,8	150	0,15	800
100	M8/M10	20	1,8	125	0,17	800
125	M8/M10	20	1,8	100	0,2	800
150	M8/M10	20	1,8	75	0,23	800
160	M8/M10	20	1,8	75	0,25	800

Vento NV
Bedrijvenpark Coupure 5
B-9700 Oudenaarde

Telefoon.: +32 (0)55 30 47 20
Fax: +32 (0)55 30 47 21
E-mail: info@vento.be

DIÁMETRO	TUERCA	ANCHO(MM)	ESPESOR(MM)	PIEZAS	KG	CAPACIDAD DE CARGA MÁX. (KG)
180	M8/M10	20	1,8	70	0,27	800
200	M8/M10	20	1,8	60	0,28	800
224	M8/M10	20	1,8	55	0,32	800
250	M8/M10	20	1,8	65	0,35	800
280	M8/M10	20	1,8	50	0,38	800
300	M8/M10	20	1,8	50	0,4	800
315	M10	20	1,8	50	0,43	800
355	M10	20	1,8	50	0,47	800
400	M10	20	2,5	40	0,53	800
450		25	2,5	10	0,85	1.000
500		25	2,5	10	0,95	1.000
560		25	2,5	10	1	1.000
630		25	2,5	10	1,10	1.000
710		25	2,5	10	1,20	1.000
800		25	2,5	10	1,35	1.000

Para suspender conductos circulares en sistemas de ventilación

- material: acero galvanizado
- diametros estándares: de 80mm hasta 800mm
- sistema de bloqueo rápido en un lado para diametros 80-400mm
- tornillo de bloqueo M6x20 de 80-400mm, M10x25 de 450-800mm
- tuerca Hex M8/M10 de 80-400mm

Vento NV
Bedrijvenpark Coupure 5
B-9700 Oudenaarde

Telefoon.: +32 (0)55 30 47 20
Fax: +32 (0)55 30 47 21
E-mail: info@vento.be