# B9X ~ Codo estampado 90° con goma



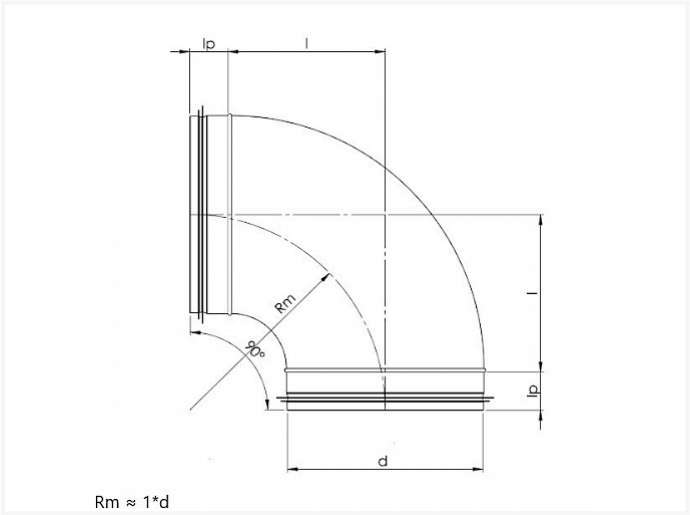

Rm ≈ 1*d

## Data técnica

| DIÁMETRO D | I | KG | CAJA | PIEZAS |
|---|---|---|---|---|
| 80* | 100 | 0,24 | P4 | 85 |
| 100 | 100 | 0,31 | P2 | 110 |
| 112 | 120 | 0,38 | P6 | 26 |
| 125 | 125 | 0,43 | P2 | 60 |
| 140 | 135 | 0,7 | P4 | 20 |
| 150 | 150 | 0,52 | P1 | 75 |
| 160 | 160 | 0,66 | P1 | 60 |
| 180 | 180 | 0.80 | P1 | 45 |
| 200 | 200 | 0.98 | P1 | 33 |
| 224 | 224 | 1,58 | P1 | 24 |
| 250 | 250 | 1.81 | P1 | 18 |

* Excepción: Rm B9X 80 = 1,25*d

**Vento NV**
Bedrijvenpark Coupure 5
B-9700 Oudenaarde

Telefoon.: +32 (0)55 30 47 20
Fax: +32 (0)55 30 47 21
E-mail: info@vento.be