BK9X ~ Codo estampado corto 90°



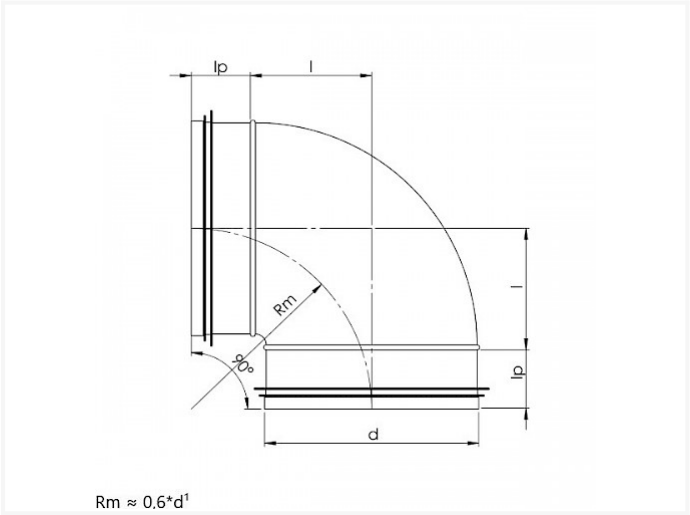

Rm ≈ 0,6*d[1]

DIÁMETRO D	I	KG	CAJA	PIEZAS
80	48	0.16	P6	42
100	60	0,25	P6	50
125	75	0,37	P6	30
150	90	0,44	P4	25
160	96	0,56	P6	15
200	120	0,69	P4	13

Vento NV
Bedrijvenpark Coupure 5
B-9700 Oudenaarde

Telefoon.: +32 (0)55 30 47 20
Fax: +32 (0)55 30 47 21
E-mail: info@vento.be