ILRX ~ Injerto plano 90° con goma



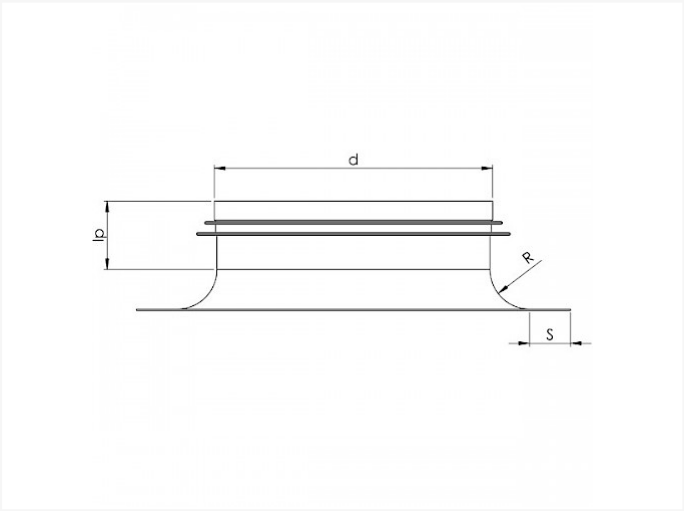

Data técnica

DIÁMETRI D	IP	S	R	KG	CAJA	PIEZAS
80	40	20±10	12	0,10	P12	70
100	40	20±10	15	0,14	P12	40
125	40	20±10	20	0,18	P6	50
150	40	20±10	20	0,22	P6	45
160	40	20±10	25	0,27	P4	50
200	40	20±10	25	0,31	P4	50
250	40	20±10	25	0,37	P2	70
315	40	20±10	25	0,47	P2	44

Vento NV
Bedrijvenpark Coupure 5
B-9700 Oudenaarde

Telefoon.: +32 (0)55 30 47 20
Fax: +32 (0)55 30 47 21
E-mail: info@vento.be