# PS ~ Injerto estampado 90°



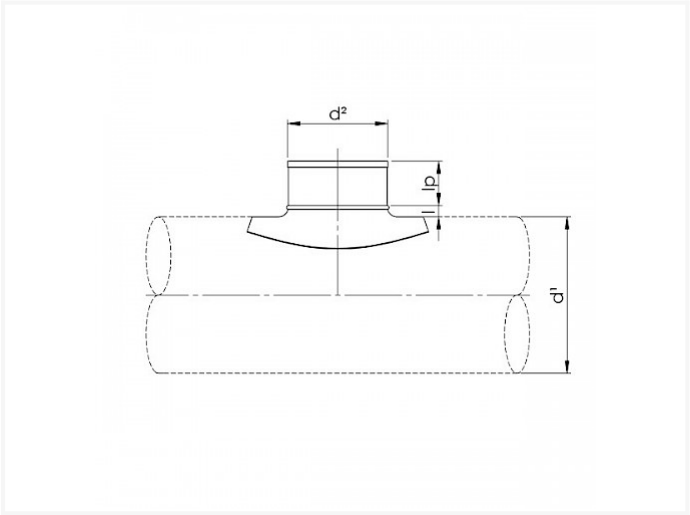


## Data técnica

| DIAMETER | D1 | D2 | IP | I | KG | DOOS | STUKS |
|---|---|---|---|---|---|---|---|
| **80 80** | **80** | **80** | **40** | 52 | **0.10** | **P12** | **70** |
| **100 80** | **100** | **80** | **40** | 60 | **0.10** | **P12** | **60** |
| **125 80** | **125** | **80** | **40** | 75 | **0.10** | **P12** | **60** |
| 150 80 | 160 | 80 | 40 | 92 | 0.09 | P12 | 75 |
| **160 80** | **160** | **80** | **40** | 92 | **0.09** | **P12** | **75** |
| 180 80 | 200 | 80 | 40 | 112 | 0.09 | P12 | 70 |
| **200 80** | **200** | **80** | **40** | 112 | **0.09** | **P12** | **70** |
| 224 80 | 200 | 80 | 40 | 124 | 0.09 | P12 | 70 |
| **250 80** | **250** | **80** | **40** | 137 | **0.09** | **P12** | **70** |
| 280 80 | 250 | 80 | 40 | 137 | 0.09 | P12 | 70 |
| 300 80 | 250 | 80 | 40 | 137 | 0.09 | P12 | 70 |
| 315 80 | 315 | 80 | 40 | | 0.09 | P12 | 70 |
| 355 80 | 355 | 80 | 40 | | 0.09 | P12 | 60 |

**Vento NV**
Bedrijvenpark Coupure 5
B-9700 Oudenaarde

Telefoon.: +32 (0)55 30 47 20
Fax: +32 (0)55 30 47 21
E-mail: info@vento.be

| DIAMETER | D1 | D2 | IP | I | KG | DOOS | STUKS |
|---|---|---|---|---|---|---|---|
| 400 80 | 400 | 80 | 40 | | 0.09 | P12 | 60 |
| **100 100** | **100** | **100** | **40** | 65 | **0.14** | **P6** | **85** |
| **125 100** | **125** | **100** | **40** | 78 | **0.12** | **P6** | **90** |
| 150 100 | 160 | 100 | 40 | 95 | 0.12 | P6 | 105 |
| **160 100** | **160** | **100** | **40** | 95 | **0.12** | **P6** | **105** |
| 180 100 | 200 | 100 | 40 | 115 | 0.12 | P6 | 100 |
| **200 100** | **200** | **100** | **40** | 115 | **0.12** | **P6** | **100** |
| 224 100 | 200 | 100 | 40 | 115 | 0.12 | P6 | 100 |
| **250 100** | **250** | **100** | **40** | 140 | **0.12** | **P6** | **100** |
| 280 100 | 250 | 100 | 40 | 140 | 0.12 | P6 | 100 |
| 300 100 | 315 | 100 | 40 | 173 | 0.12 | P6 | 115 |
| **315 100** | **315** | **100** | **40** | 173 | **0.12** | **P6** | **115** |
| 355 100 | 315 | 100 | 40 | 173 | 0.12 | P6 | 115 |
| 400 100 | 500 | 100 | 40 | 265 | 0.12 | P6 | 100 |
| 450 100 | 500 | 100 | 40 | 265 | 0.12 | P6 | 100 |
| **500 100** | **500** | **100** | **40** | 265 | **0.12** | **P6** | **100** |
| 560 100 | 500 | 100 | 40 | 265 | 0.12 | P6 | 100 |
| 600 100 | 500 | 100 | 40 | 265 | 0.12 | P6 | 100 |
| 630 100 | 500 | 100 | 40 | 265 | 0.12 | P6 | 100 |
| **125 125** | **125** | **125** | **40** | 83 | **0.21** | **P4** | **65** |
| 150 125 | 160 | 125 | 40 | 100 | 0.19 | P4 | 85 |
| **160 125** | **160** | **125** | **40** | 100 | **0.19** | **P4** | **85** |
| 180 125 | 200 | 125 | 40 | 115 | 0.17 | P4 | 80 |
| **200 125** | **200** | **125** | **40** | 115 | **0.17** | **P4** | **80** |
| 224 125 | 250 | 125 | 40 | 145 | 0.17 | P4 | 105 |

Vento

**Vento NV**
Bedrijvenpark Coupure 5
B-9700 Oudenaarde

Telefoon.: +32 (0)55 30 47 20
Fax: +32 (0)55 30 47 21
E-mail: info@vento.be

| DIAMETER | D1 | D2 | IP | I | KG | DOOS | STUKS |
|---|---|---|---|---|---|---|---|
| **250 125** | **250** | **125** | **40** | 145 | **0.17** | **P4** | **105** |
| 280 125 | 250 | 125 | 40 | 145 | 0.17 | P4 | 105 |
| 300 125 | 315 | 125 | 40 | 178 | 0.17 | P4 | 100 |
| **315 125** | **315** | **125** | **40** | 178 | **0.17** | **P4** | **100** |
| 355 125 | 315 | 125 | 40 | 178 | 0.17 | P4 | 100 |
| 400 125 | 500 | 125 | 40 | 220 | 0.15 | P4 | 110 |
| 450 125 | 500 | 125 | 40 | 220 | 0.15 | P4 | 110 |
| **500 125** | **500** | **125** | **40** | 220 | **0.15** | **P4** | **110** |
| 560 125 | 500 | 125 | 40 | 220 | 0.15 | P4 | 110 |
| 600 125 | 500 | 125 | 40 | 220 | 0.15 | P4 | 110 |
| 630 125 | 500 | 125 | 40 | 220 | 0.15 | P4 | 110 |
| **150 150** | **150** | **150** | **40** | 95 | **0.31** | **P4** | **55** |
| 160 150 | 150 | 150 | 40 | 95 | 0.31 | P4 | 55 |
| 180 150 | 200 | 150 | 40 | 120 | 0.27 | P4 | 72 |
| **200 150** | **200** | **150** | **40** | 120 | **0.27** | **P4** | **72** |
| 224 150 | 250 | 150 | 40 | 145 | 0.26 | P4 | 72 |
| **250 150** | **250** | **150** | **40** | 145 | **0.26** | **P4** | **72** |
| 280 150 | 315 | 150 | 40 | 178 | 0.26 | P4 | 78 |
| 300 150 | 315 | 150 | 40 | 178 | 0.26 | P4 | 78 |
| **315 150** | **315** | **150** | **40** | 178 | **0.26** | **P4** | **78** |
| 355 150 | 315 | 150 | 40 | 178 | 0.26 | P4 | 78 |
| **160 160** | **160** | **160** | **40** | 105 | **0.34** | **P2** | **70** |
| 180 160 | 200 | 160 | 40 | 125 | 0.29 | P4 | 54 |
| **200 160** | **200** | **160** | **40** | 125 | **0.29** | **P4** | **54** |
| 224 160 | 250 | 160 | 40 | 150 | 0.29 | P4 | 68 |

Vento

**Vento NV**
Bedrijvenpark Coupure 5
B-9700 Oudenaarde

Telefoon.: +32 (0)55 30 47 20
Fax: +32 (0)55 30 47 21
E-mail: info@vento.be

| DIAMETER | D1 | D2 | IP | I | KG | DOOS | STUKS |
|---|---|---|---|---|---|---|---|
| **250 160** | **250** | **160** | **40** | 150 | **0.29** | **P4** | **68** |
| 280 160 | 315 | 160 | 40 | 182 | 0.27 | P4 | 66 |
| 300 160 | 315 | 160 | 40 | 182 | 0.27 | P4 | 66 |
| **315 160** | **315** | **160** | **40** | 182 | **0.27** | **P4** | **66** |
| 355 160 | 400 | 160 | 40 | 225 | 0.25 | P4 | 66 |
| **400 160** | **400** | **160** | **40** | 225 | **0.25** | **P4** | **66** |
| 450 160 | 500 | 160 | 40 | 275 | 0.25 | P4 | 66 |
| **500 160** | **500** | **160** | **40** | 275 | **0.25** | **P4** | **66** |
| 560 160 | 630 | 160 | 40 | 340 | 0.23 | P4 | 66 |
| **630 160** | **630** | **160** | **40** | 340 | **0.23** | **P4** | **66** |
| **200 200** | **200** | **200** | **40** | 125 | **0.46** | **P2** | **63** |
| 224 200 | 250 | 200 | 40 | 150 | 0.41 | P4 | 32 |
| **250 200** | **250** | **200** | **40** | 150 | **0.41** | **P4** | **32** |
| 280 200 | 315 | 200 | 40 | 182 | 0.41 | P4 | 32 |
| 300 200 | 315 | 200 | 40 | 182 | 0.41 | P4 | 32 |
| **315 200** | **315** | **200** | **40** | 182 | **0.41** | **P4** | **32** |
| 355 200 | 400 | 200 | 40 | 225 | 0.37 | P4 | 38 |
| **400 200** | **400** | **200** | **40** | 225 | **0.37** | **P4** | **38** |
| 450 200 | 500 | 200 | 40 | 275 | 0.31 | P4 | 38 |
| **500 200** | **500** | **200** | **40** | 275 | **0.31** | **P4** | **38** |
| 560 200 | 630 | 200 | 40 | 340 | 0.30 | P4 | 38 |
| **630 200** | **630** | **200** | **40** | 340 | **0.30** | **P4** | **38** |
| **250 250** | **250** | **250** | **40** | 150 | **0.63** | **P2** | **38** |
| 280 250 | 315 | 250 | 40 | 182 | 0.50 | P2 | 44 |
| 300 250 | 315 | 250 | 40 | 182 | 0.50 | P2 | 44 |

Vento

**Vento NV**
Bedrijvenpark Coupure 5
B-9700 Oudenaarde

Telefoon.: +32 (0)55 30 47 20
Fax: +32 (0)55 30 47 21
E-mail: info@vento.be

| DIAMETER | D1 | D2 | IP | I | KG | DOOS | STUKS | |
|---|---|---|---|---|---|---|---|---|
| **315 250** | **315** | **250** | **40** | 182 | **0.50** | **P2** | **44** | |
| 355 250 | 400 | 250 | 40 | 225 | 0.49 | P2 | 44 | |
| **400 250** | **400** | **250** | **40** | 225 | **0.49** | **P2** | **44** | |
| 450 250 | 500 | 250 | 40 | 275 | 0.45 | P4 | 22 | |
| **500 250** | **500** | **250** | **40** | 275 | **0.45** | **P4** | **22** | |
| 560 250 | 630 | 250 | 40 | 340 | 0.43 | P4 | 22 | |
| **630 250** | **630** | **250** | **40** | 340 | **0.43** | **P4** | **22** | |
| **315 315** | **315** | **315** | **40** | 182 | **0.85** | **P1** | **60** | without safety edge |
| 355 315 | 400 | 315 | 40 | | 0.68 | P1 | 66 | without safety edge |
| **400 315** | **400** | **315** | **40** | | **0.68** | **P1** | **66** | without safety edge |
| 450 315 | 500 | 315 | 40 | | 0.64 | P1 | 60 | without safety edge |
| **500 315** | **500** | **315** | **40** | | **0.64** | **P1** | **60** | without safety edge |
| 560 315 | 630 | 315 | 40 | | 0.75 | P1 | 60 | without safety edge |
| **630 315** | **630** | **315** | **40** | | **0.75** | **P1** | **60** | without safety edge |
| **400 400** | **400** | **400** | | | | | | without safety edge |
| 450 400 | 500 | 400 | | | | | | without safety edge |
| **500 400** | **500** | **400** | | | | | | without safety edge |
| 560 400 | 630 | 400 | | | | | | without safety edge |
| **630 400** | **630** | **400** | | | | | | without safety edge |

**Vento NV**
Bedrijvenpark Coupure 5
B-9700 Oudenaarde

Telefoon.: +32 (0)55 30 47 20
Fax: +32 (0)55 30 47 21
E-mail: info@vento.be