KRSB ~ Sombrero



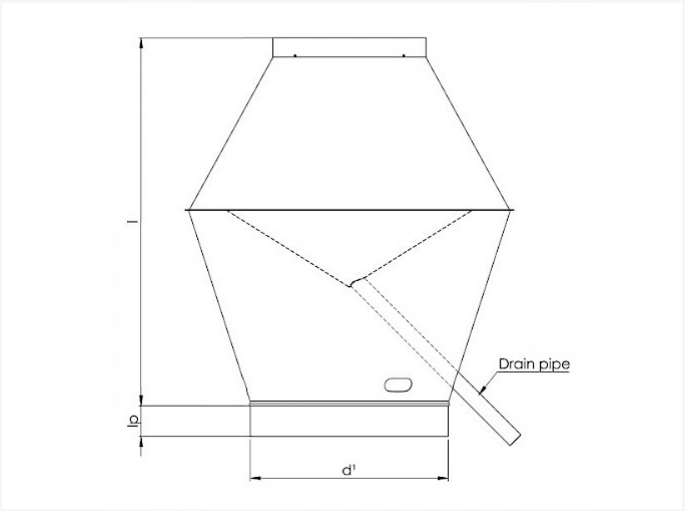

Data técnica

DIÁMETRO D1	I	IP	KG	CAJA	PIEZAS
100	225	40	0.80		
125	275	40	1.16	P4	12
140	305	40	1.19		
150	325	40	1.22		
160	345	40	1.32	P2	10
180	385	40			
200	425	40	2.20	P2	4
224	473	40	2.35	P1	5
250	525	50	3.20	P1	5
315	655	50	4.64	P1	2
355	735	50	7.20	P1	2
400	825	50	9.23		
450	925	55			

Vento NV
Bedrijvenpark Coupure 5
B-9700 Oudenaarde

Telefoon.: +32 (0)55 30 47 20
Fax: +32 (0)55 30 47 21
E-mail: info@vento.be

DIÁMETRO D1	I	IP	KG	CAJA	PIEZAS
500	1025	55	16.70		
630	1285	70			
710	1445	70			
800	1625	100			

Vento NV
Bedrijvenpark Coupure 5
B-9700 Oudenaarde

Telefoon.: +32 (0)55 30 47 20
Fax: +32 (0)55 30 47 21
E-mail: info@vento.be