CM ~ Grapa (galva)



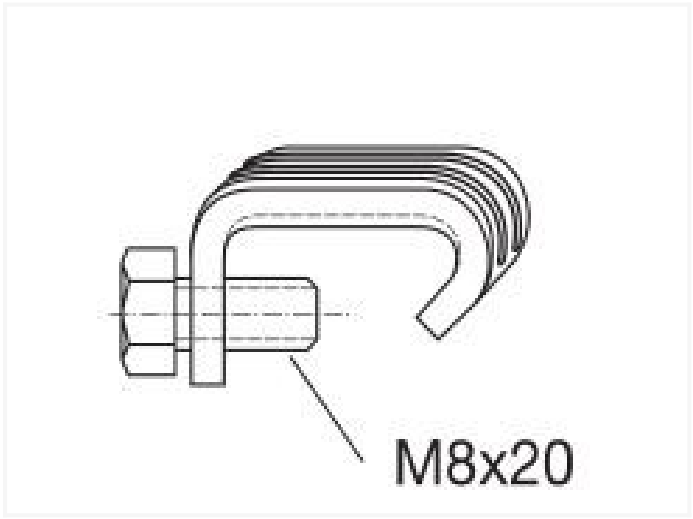

Data técnica

CODIGO	EPESOR	PIEZAS
CM	3,00mm	100

- material: acero inoxidable Q235
- espesor: 3mm
- tornillo M8x22

Vento NV
Bedrijvenpark Coupure 5
B-9700 Oudenaarde

Telefoon.: +32 (0)55 30 47 20
Fax: +32 (0)55 30 47 21
E-mail: info@vento.be