ODR ~ Abrazadera con goma



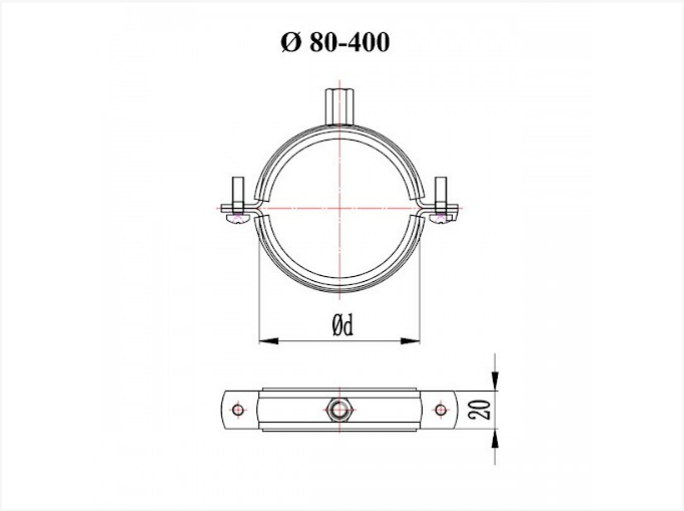

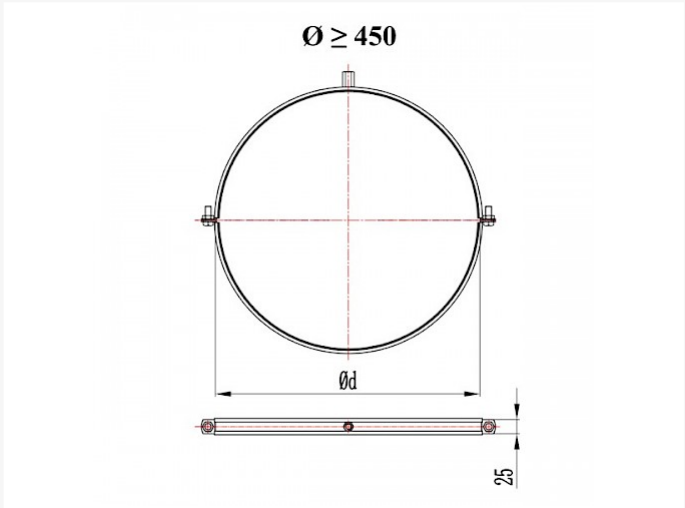

Data técnica

DIÁMETRO	TUERCA	ANCHO(MM)	ESPESOR(MM)	PIEZAS	KG	CAPACIDAD DE CARGA MÁX.(KG)
80	M8/M10	20	1,8	150	0.15	800
100	M8/M10	20	1,8	125	0.17	800
125	M8/M10	20	1,8	100	0.20	800
150	M8/M10	20	1,8	75	0.23	800
160	M8/M10	20	1,8	75	0.25	800

Vento NV
Bedrijvenpark Coupure 5
B-9700 Oudenaarde

Telefoon.: +32 (0)55 30 47 20
Fax: +32 (0)55 30 47 21
E-mail: info@vento.be

DIÁMETRO	TUERCA	ANCHO(MM)	ESPESOR(MM)	PIEZAS	KG	CAPACIDAD DE CARGA MÁX.(KG)
180	M8/M10	20	1,8	70	0.27	800
200	M8/M10	20	1,8	60	0.28	800
224	M8/M10	20	1,8	55	032	800
250	M8/M10	20	1,8	65	0.35	800
280	M8/M10	20	1,8	50	0.38	800
300	M8/M10	20	1,8	50	0.40	800
315	M10	20	1,8	50	0.43	800
355	M10	20	1,8	50	0.47	800
400	M10	20	2,5	40	0.53	800
450	-	25	2,5	10	0.85	1.000
500	-	25	2,5	10	0.95	1.000
560	-	25	2,5	10	1.00	1.000
630	-	25	2,5	10	1.13	1.000
710	-	25	2,5	10	1.15	1.000
800	-	25	2,5	10	1.17	1.000

Para suspender conductos circulares en sistemas de ventilación

- material: acero galvanizado con goma
- diametros estándares: de 80mm hasta 800mm
- sistema de bloqueo rápido en un lado para diametros 80-400mm
- tornillo de bloqueo M6x20 de 80-400mm, M10x25 de 450-800mm
- tuerca Hex M8/M10 de 80-400mm

Vento

Vento NV
Bedrijvenpark Coupure 5
B-9700 Oudenaarde

Telefoon.: +32 (0)55 30 47 20
Fax: +32 (0)55 30 47 21
E-mail: info@vento.be