AV ALU ~ Toma de aire exterior (alu)



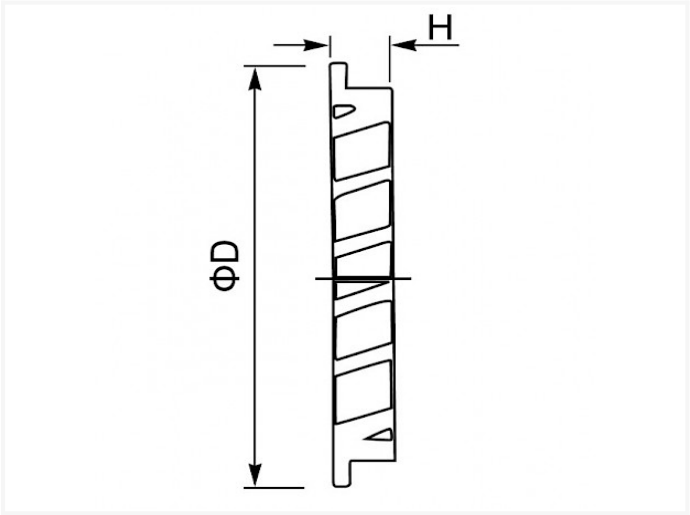

Data técnica

DIÁMETRO	D	H	PIEZAS	KG
100	125	20	1	0,15
125	150	20	1	0,18
160	185	20	1	0,30
200	225	20	1	0,40
250	275	20	1	0,85
315	350	20	1	1,60
400	435	35	1	3,00

AV ALU se utiliza principalmente como rejilla de entrade d'aire fresco

- material: aluminium
- la conexión circulare encaja directamente en el conducto
- suministrado con un alambre de acero inoxidable de protección contra insectos
- fijacion con tornillos

Vento NV
Bedrijvenpark Coupure 5
B-9700 Oudenaarde

Telefoon.: +32 (0)55 30 47 20
Fax: +32 (0)55 30 47 21
E-mail: info@vento.be