AV Inox ~ Boca (Inox304)



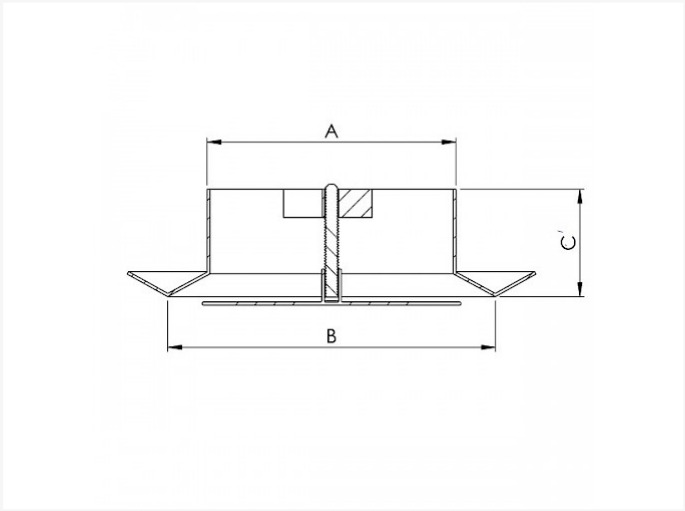

Data técnica

DIÁMETRO	A	B	C	PIEZAS	KG
100	97	118	52	1	0,22
125	120	141	52	1	0,28
150	145	162	52	1	0,44

- puede funcionar como boca de impulsión y extracción
- hecho de acero inoxidable 304
- superficie no pintada pero pulida

Vento NV
Bedrijvenpark Coupure 5
B-9700 Oudenaarde

Telefoon.: +32 (0)55 30 47 20
Fax: +32 (0)55 30 47 21
E-mail: info@vento.be