IS / RAD ~ Tapa de inspección para conducto circular



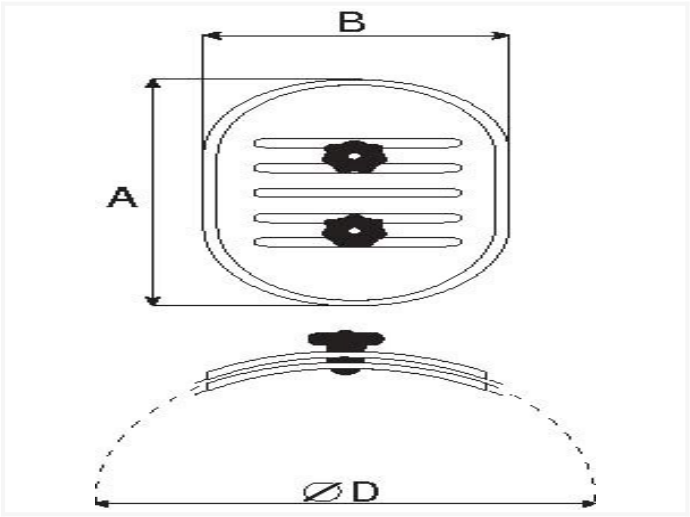

Data técnica

DIÁMETRO CONDUCTO(MM)	DIMENSIONES(MM)	PIEZAS	KG
100	180 x 80	10	0,27
125	180 x 80	10	0,31
160	250 x 150	5	0,55
200	250 x 150	5	0,58
250	250 x 150	5	0,61
315	250 x 150	5	0,63
355	250 x 150	5	0,65
400	250 x 150	5	0,67
450	400 x 300	5	1,6
500	400 x 300	5	1,6
560	400 x 300	5	1,6
630	400 x 300	5	1,6
710	400 x 300	5	1,6

Vento NV
Bedrijvenpark Coupure 5
B-9700 Oudenaarde

Telefoon.: +32 (0)55 30 47 20
Fax: +32 (0)55 30 47 21
E-mail: info@vento.be

DIÁMETRO CONDUCTO(MM)	DIMENSIONES(MM)	PIEZAS	KG
800	400 x 300	5	1,6

Tapa de inspección para mantenimiento de conductos circulares

- material: acero galvanizado
- junta de esponja celular
- perilla de bloqueo: estándar = color rojo
- nuestras dimensiones estándar son adecuadas para conductos circulares de 100mm hasta 800mm

Vento NV
Bedrijvenpark Coupure 5
B-9700 Oudenaarde

Telefoon.: +32 (0)55 30 47 20
Fax: +32 (0)55 30 47 21
E-mail: info@vento.be