CETX ~ Collector con injerto(s) con goma

CETX 11



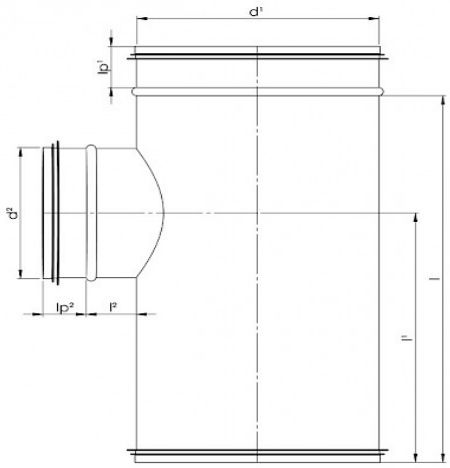

CETX 22



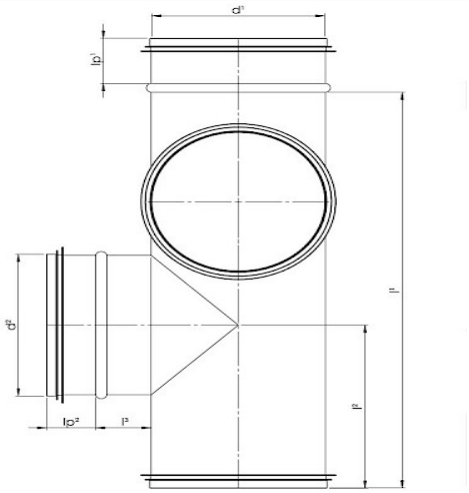

CETX 33



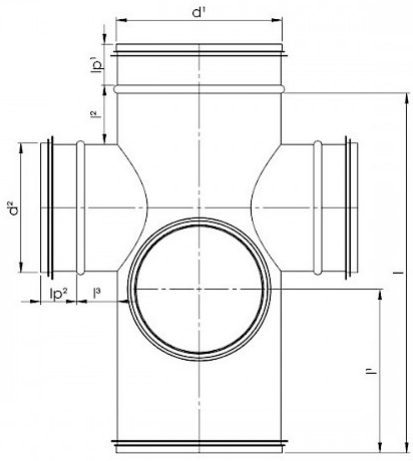

Vento NV
Bedrijvenpark Coupure 5
B-9700 Oudenaarde

Telefoon.: +32 (0)55 30 47 20
Fax: +32 (0)55 30 47 21
E-mail: info@vento.be

CETX 5



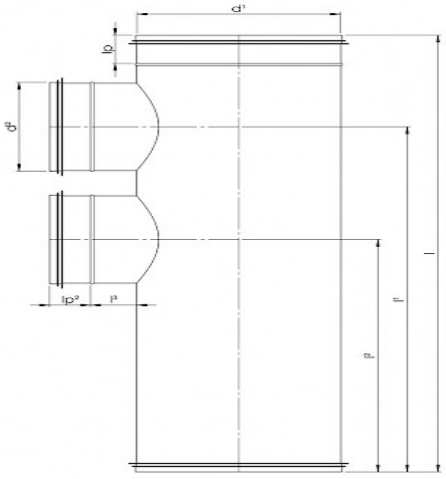

CETX 6



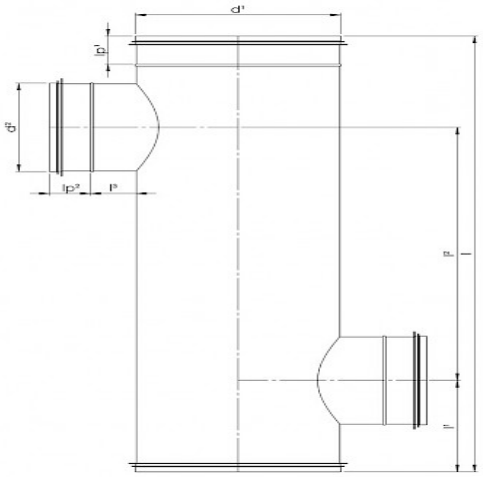

Data técnica

CODE	D1	D2	I1	I2	I	IP1	IP2	KG	DOOS	STUKS
CETX11 125 125 S	125	125	250	8	365	35	35	0.80	P1	84
CETX11 160 125 S	160	125	250	8	365	35	35	0.95	P1	30
CETX11 200 125 S	200	125	250	8	365	35	35	1.2	P1	33
CETX11 250 125 S	250	125	250	8	365	35	35	1.28	P1	20
CETX11 315 125 S	315	125	250	8	365	35	35	1.97	P1	14
CETX11 355 125 S	355	125	250	8	365	35	35	1.98		
CETX11 400 125 S	400	125	250	8	365	35	35	2.56		

Vento NV
Bedrijvenpark Coupure 5
B-9700 Oudenaarde

Telefoon.: +32 (0)55 30 47 20
Fax: +32 (0)55 30 47 21
E-mail: info@vento.be

CODE	D1	D2	I1	I2	I	IP1	IP2	KG	DOOS	STUKS
CETX11 450 125 S	450	125	225	8	330	70	35	2.9		
CETX11 500 125 S	500	125	225	8	330	70	35	3.23		
CETX11 160 160 S	160	160	250	15	365	35	35			
CETX11 200 160 S	200	160	250	15	365	35	35		P1	30
CETX11 250 160 S	250	160	250	15	365	35	35			
CETX11 315 160 S	315	160	250	15	365	35	35			
CETX11 355 160 S	355	160	250	15	365	35	35			
CETX11 400 160 S	400	160	250	15	365	35	35			
CETX11 200 200 S	200	200	250	20	365	35	35			

CODE	D1	D2	I1	I2	LP1	LP2	L3	KG	DOOS	STUKS
CETX22 125 125 S	125	125	365	140	35	35	35			
CETX22 160 125 S	160	125	365	150	35	35	35			
CETX22 200 125 S	200	125	365	250	35	35	35			
CETX22 250 125 S	250	125	365	250	35	35	35			
CETX22 315 125 S	315	125	365	250	35	35	35			
CETX22 400 125 S	400	125	365	250	35	35	35			
CETX22 450 125 S	450	125	330	230	70	35	35			
CETX22 500 125 S	500	125	330	230	70	35	35			

CODE	D1	D2	I1	I2	LP1	LP2	L3	KG	DOOS	STUKS
CETX33										

Vento NV
Bedrijvenpark Coupure 5
B-9700 Oudenaarde

Telefoon.: +32 (0)55 30 47 20
Fax: +32 (0)55 30 47 21
E-mail: info@vento.be