ILX45 ~ Injerto plano 45° con goma



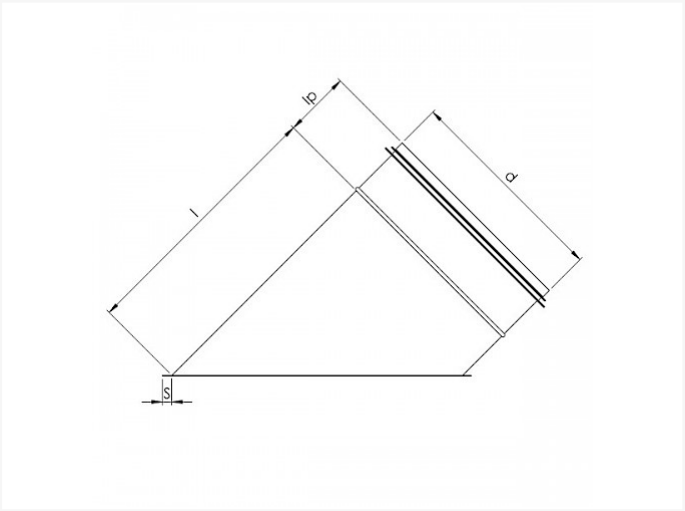

Data técnica

DIÁMETRO D	I	IP	S	KG	CAJA	PIEZAS
80	115	40	7±1	0.15		
100	135	40	7±1	0.19	P4	65
125	160	40	7±1	0.30	P4	50
150	185	40	7±1	0.34	P4	30
160	195	40	7±1	0.40	P2	60
180	215	40	7±1	0.43	P2	50
200	235	40	7±1	0.43	P2	50
224	259	40	7±1	0.50	P2	36
250	285	40	7±1	0.90	P1	42
315	350	40	7±1	1.00	P1	25
355	390	40	7±1	1.26	P1	20
400	435	40	7±1	1.78	P1	12
450	495	70	7±1	2.37	P1	7

Vento NV
Bedrijvenpark Coupure 5
B-9700 Oudenaarde

Telefoon.: +32 (0)55 30 47 20
Fax: +32 (0)55 30 47 21
E-mail: info@vento.be

DIÁMETRO D	I	IP	S	KG	CAJA	PIEZAS
500	545	70	7±1			
560	605	70	7±1			
630	675	70	7±1			

Vento NV
Bedrijvenpark Coupure 5
B-9700 Oudenaarde

Telefoon.: +32 (0)55 30 47 20
Fax: +32 (0)55 30 47 21
E-mail: info@vento.be