# YX45 ~ Pantalón 45° con goma



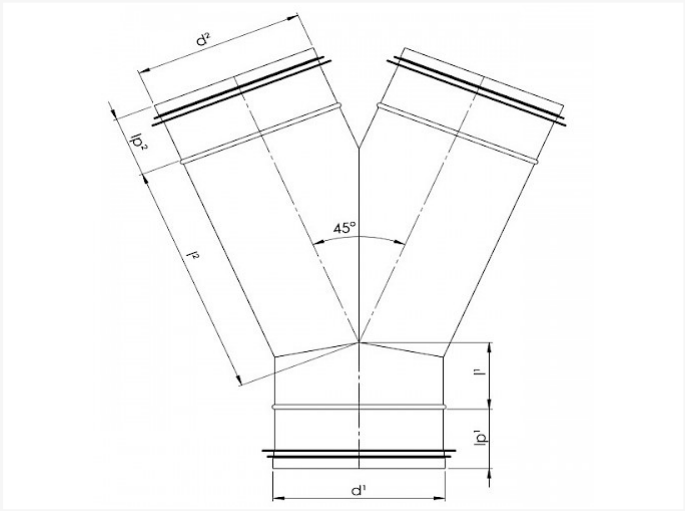


## Data técnica

| DIAMETER | D1 | D2 | IP1 | I1 | IP2 | I2 | KG |
|---|---|---|---|---|---|---|---|
| 100 100 | 100 | 100 | 40 | 40 | 40 | 150 | |
| 125 125 | 125 | 125 | 40 | 42 | 40 | 180 | 0.71 |

**Vento NV**
Bedrijvenpark Coupure 5
B-9700 Oudenaarde

Telefoon.: +32 (0)55 30 47 20
Fax: +32 (0)55 30 47 21
E-mail: info@vento.be