VLFX ~Manguito largo para acceorio con goma



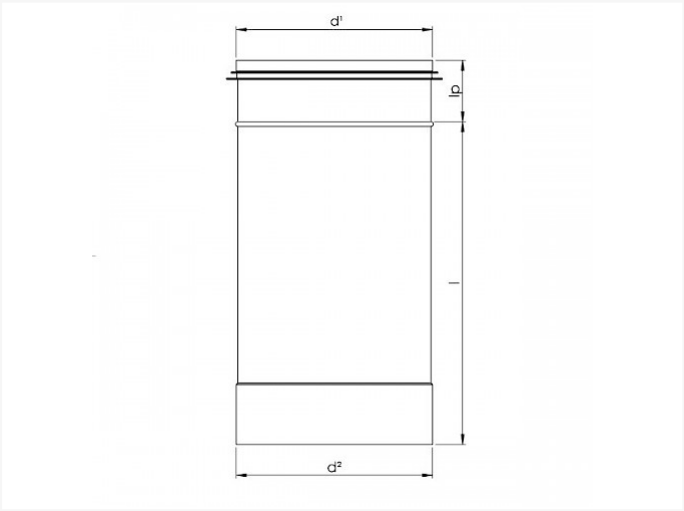

CODE	D1	D2	I	IP	KG	LENGTE
VLFX 100-250	100	100	215	35	0.33	250 (standard)
VLFX 125-250	125	125	215	35	0.41	250 (standard)
VLFX 150-250	150	150	215	35	0.50	250 (standard)
VLFX 160-250	160	160	215	35	0.35	250 (standard)
VLFX 180-250	180	180	215	35	0.60	250 (standard)
VLFX 200-250	200	200	215	35	0.67	250 (standard)
VLFX 250-250	250	250	215	35	0.83	250 (standard)
VLFX 315-250	315	315	215	35	1.05	250 (standard)
VLFX 400-250	400	400	215	35	1.59	250 (standard)
VLFX 500-250	500	500	180	70	2.34	250 (standard)
VLFX 630-250	630	630	180	70	2.94	250 (standard)
						Andere lengtes (150-300-500...) mogelijk

Vento NV
Bedrijvenpark Coupure 5
B-9700 Oudenaarde

Telefoon.: +32 (0)55 30 47 20
Fax: +32 (0)55 30 47 21
E-mail: info@vento.be