ODO ~ Collier de suspension



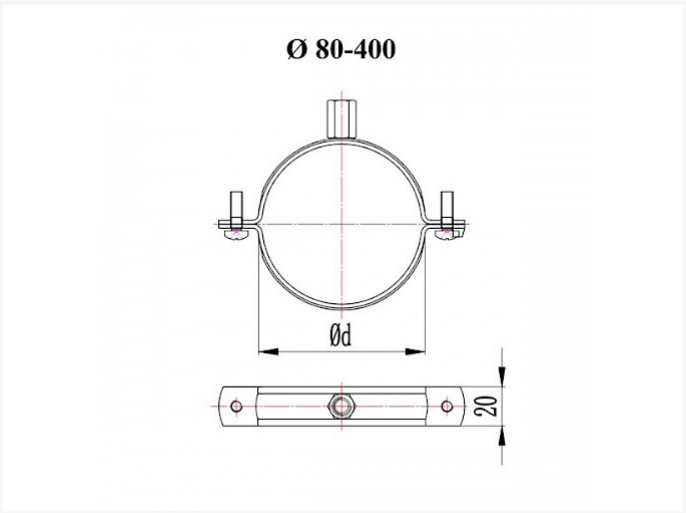

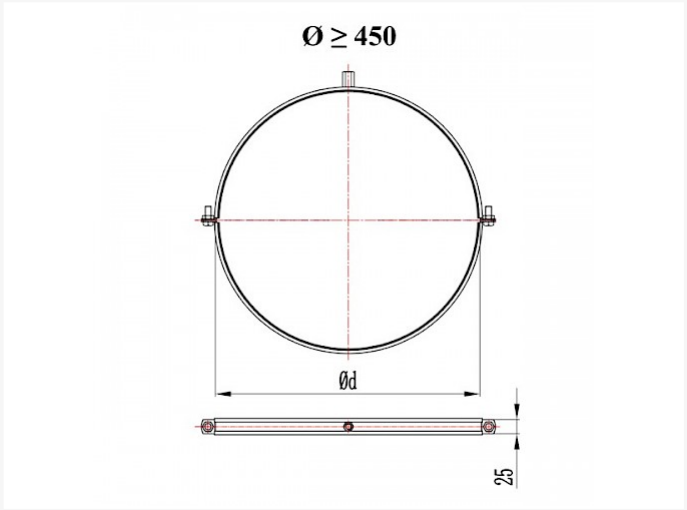

Fiche technique

DIAMÈTRE	ÉCROU	LARGEUR(MM)	ÉPAISSEUR(MM)	PIÈCES	KG	CAPACITÉ DE CHARGE MAX.(KG)
80	M8/M10	20	1,8	150	0,15	800
100	M8/M10	20	1,8	125	0,17	800
125	M8/M10	20	1,8	100	0,2	800
150	M8/M10	20	1,8	75	0,23	800

Vento NV
Bedrijvenpark Coupure 5
B-9700 Oudenaarde

Telefoon.: +32 (0)55 30 47 20
Fax: +32 (0)55 30 47 21
E-mail: info@vento.be

DIAMÈTRE	ÉCROU	LARGEUR(MM)	ÉPAISSEUR(MM)	PIÈCES	KG	CAPACITÉ DE CHARGE MAX.(KG)
160	M8/M10	20	1,8	75	0,25	800
180	M8/M10	20	1,8	70	0,27	800
200	M8/M10	20	1,8	60	0,28	800
224	M8/M10	20	1,8	55	0,32	800
250	M8/M10	20	1,8	65	0,35	800
280	M8/M10	20	1,8	50	0,38	800
300	M8/M10	20	1,8	50	0,4	800
315	M10	20	1,8	50	0,43	800
355	M10	20	1,8	50	0,47	800
400	M10	20	2,5	40	0,53	800
450		25	2,5	10	0,85	1.000
500		25	2,5	10	0,95	1.000
560		25	2,5	10	1	1.000
630		25	2,5	10	1,10	1.000
710		25	2,5	10	1,20	1.000
800		25	2,5	10	1,35	1.000

Pour suspendre des gaines circulaires dans un système de ventilation

- matériel: acier galvanisé
- diamètres standards: de 80mm à 800mm
- système de verrouillage rapide d'un coté pour les diamètres 80-400mm
- vis de verrouillage M6x20 de 80-400mm, M10x25 de 450-800mm
- écrou hex M8/M10 de 80-400mm

Vento

Vento NV
Bedrijvenpark Coupure 5
B-9700 Oudenaarde

Telefoon.: +32 (0)55 30 47 20
Fax: +32 (0)55 30 47 21
E-mail: info@vento.be