B3X ~ Coude embouti 30° à joint



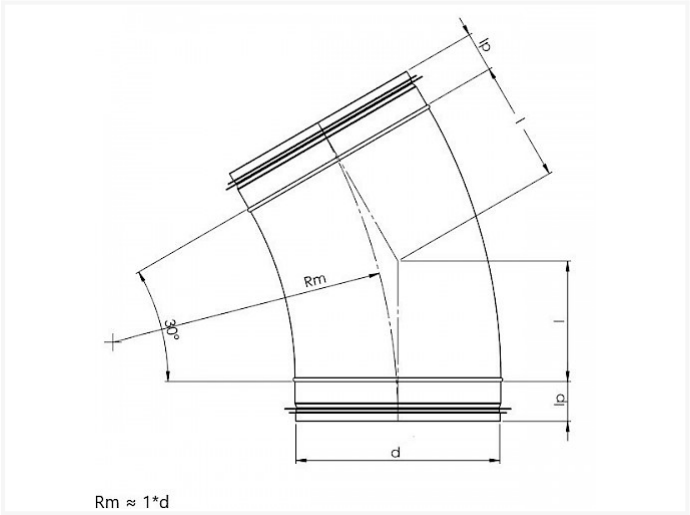

Rm ≈ 1*d

Fiche technique

DIAMÈTRE D	I	KG	CARTON	PIÈCES
80	27	0,2	P12	50
100	27	0,22	P6	75
125	34	0,28	P6	40
150	41	0,34	P6	25
160	43	0,39	P6	20
180	49	0,42	P6	16
200	54	0,62	P4	16

Vento NV
Bedrijvenpark Coupure 5
B-9700 Oudenaarde

Telefoon.: +32 (0)55 30 47 20
Fax: +32 (0)55 30 47 21
E-mail: info@vento.be