YB ~ Culotte 90°



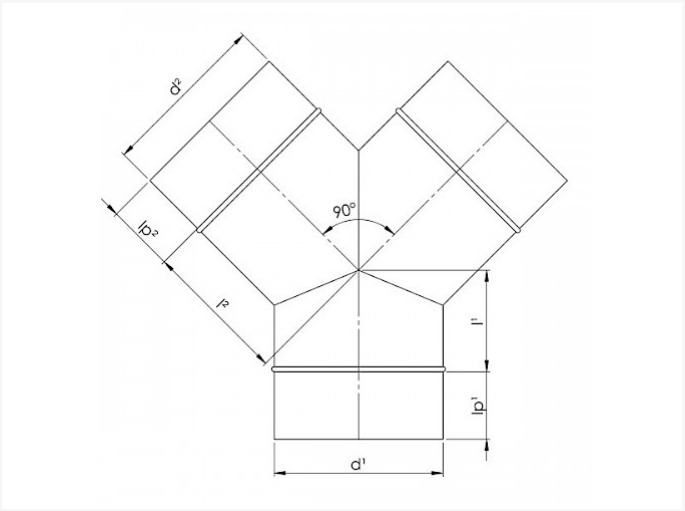

Fiche technique

DIAMETER	BOIS	STUKS
80 80	-	1
100 100	P2	80
125 100	P2	54
160 100	P1	78
125 125	P2	42
160 125	P2	25
200 125	P1	40
150 150	P2	30
160 160	P1	50
200 160	P1	45
200 200	P1	25
250 200	P1	18
315 200	P1	14

Vento NV
Bedrijvenpark Coupure 5
B-9700 Oudenaarde

Telefoon.: +32 (0)55 30 47 20
Fax: +32 (0)55 30 47 21
E-mail: info@vento.be

DIAMETER	BOIS	STUKS
400 200	-	1
250 250	P1	19
315 250	P1	10
315 315	P1	8
400 400	P1	4
450 450	-	1
500 500	P1	4
560 560	P1	4
630 630	P1	4
710 710	-	1

Vento NV
Bedrijvenpark Coupure 5
B-9700 Oudenaarde

Telefoon.: +32 (0)55 30 47 20
Fax: +32 (0)55 30 47 21
E-mail: info@vento.be