CBB ~ Curved Boot



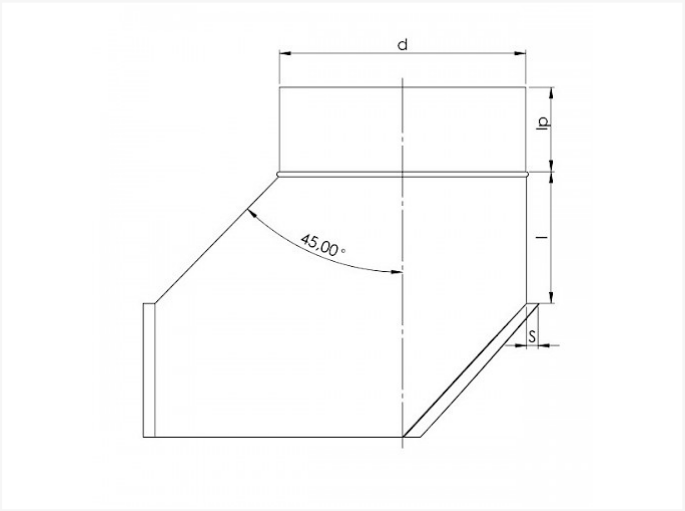

Fiche technique

DIAMETER	BOIS	STUKS
100 100	P12	25
125 100	P12	25
125 125	P6	25
150 100	P12	25
150 125	P6	25
150 150	P6	25
180 180	P4	25
200 100	P12	25
200 125	P6	25
200 150	P6	25
200 160	P6	25
200 180	P4	25
200 200	P4	20

Vento NV
Bedrijvenpark Coupure 5
B-9700 Oudenaarde

Telefoon.: +32 (0)55 30 47 20
Fax: +32 (0)55 30 47 21
E-mail: info@vento.be

DIAMETER	BOIS	STUKS
224 224	P4	15
250 100	P12	25
250 125	P6	25
250 150	P6	25
250 200	P6	12
250 224	P4	15
250 250	P4	15
300 100	P12	25
300 125	P12	20
300 150	P6	25
300 160	P6	25
300 180	-	1
300 200	P6	12
300 224	P4	15
300 250	P4	15
300 300	P2	10
315 100	P6	25
315 125	P6	25
315 150	P6	20
315 200	P4	25
315 250	P4	15
315 315	P2	10
355 150	P6	25
355 200	P4	15
355 224	P4	15

Vento

Vento NV
Bedrijvenpark Coupure 5
B-9700 Oudenaarde

Telefoon.: +32 (0)55 30 47 20
Fax: +32 (0)55 30 47 21
E-mail: info@vento.be

DIAMETER	BOIS	STUKS
355 250	P4	15
355 300	P2	10
355 355	P2	10
400 150	P6	25
400 200	P2	25
400 224	-	1
400 250	P4	15
400 300	P4	10
400 315	P2	10
400 355	-	1
400 400	-	1
450 150	P4	25
450 200	P6	15
450 224	-	1
450 250	P4	15
450 300	P4	10
450 400	-	1
500 150	P6	25
500 200	P4	15
500 250	P4	15
500 300	P2	10
500 315	P2	10
500 355	-	1
500 400	P2	10
630 300	-	1

Vento

Vento NV
Bedrijvenpark Coupure 5
B-9700 Oudenaarde

Telefoon.: +32 (0)55 30 47 20
Fax: +32 (0)55 30 47 21
E-mail: info@vento.be

DIAMETER	BOIS	STUKS
630 315	P2	10
630 355	-	1
630 400	-	1

Vento NV
Bedrijvenpark Coupure 5
B-9700 Oudenaarde

Telefoon.: +32 (0)55 30 47 20
Fax: +32 (0)55 30 47 21
E-mail: info@vento.be