# STX ~ T souche à joint



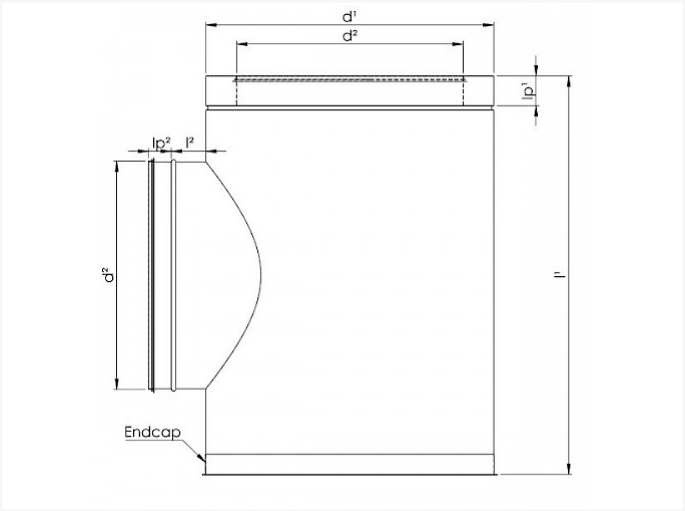


## Fiche technique

| DIAMÈTRE | D1 | D2 | I1 | I2 | IP1 | IP2 | KG | CARTON | PIÈCES |
|---|---|---|---|---|---|---|---|---|---|
| 200 125 | 200 | 125 | 290 | 10 | 35 | 35 | 1.4 | P1 | 35 |
| 250 160 | 250 | 160 | 365 | 15 | 35 | 35 | 2.0 | P1 | 20 |
| 315 200 | 315 | 200 | 450 | 25 | 35 | 35 | 3.12 | P1 | 10 |
| 355 250 | 355 | 250 | 490 | 25 | 35 | 35 | 3.61 | P1 | |
| 400 315 | 400 | 315 | 590 | 55 | 35 | 35 | 5.9 | P1 | 16 |
| 450 355 | 450 | 355 | 715 | 55 | 35 | 35 | 6.97 | P1 | 10 |
| 500 400 | 500 | 400 | 715 | 55 | 35 | 35 | | | |
| 560 450 | 560 | 450 | 815 | 37 | 70 | 70 | | | |
| 630 500 | 630 | 500 | 875 | 47 | 70 | 70 | | | |

**Vento NV**
Bedrijvenpark Coupure 5
B-9700 Oudenaarde

Telefoon.: +32 (0)55 30 47 20
Fax: +32 (0)55 30 47 21
E-mail: info@vento.be