YX45 ~ Culotte 45° à joint



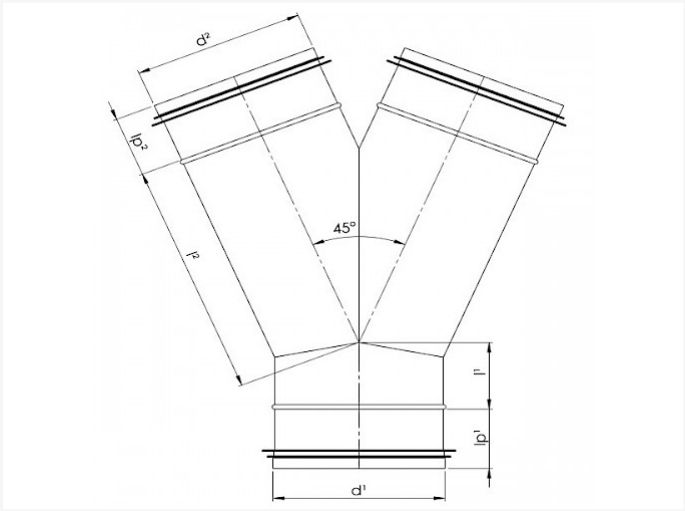

Fiche technique

DIAMETER	D1	D2	IP1	I1	IP2	I2	KG
100 100	100	100	40	40	40	150	
125 125	125	125	40	42	40	180	0.71

Vento NV
Bedrijvenpark Coupure 5
B-9700 Oudenaarde

Telefoon.: +32 (0)55 30 47 20
Fax: +32 (0)55 30 47 21
E-mail: info@vento.be