DSRX ~ Registre à lame coupée à joint



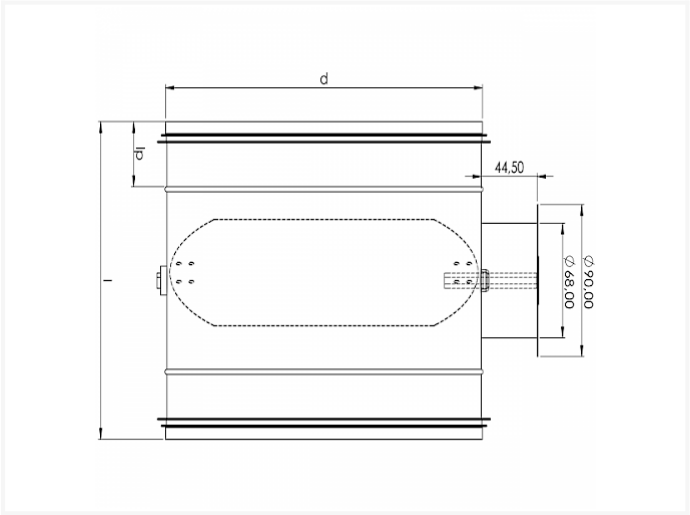

Fiche technique

DIAMÈTRE	L	E	BOIS	PIÈCES
80	90	40	P12	30
100	90	40	P6	40
125	90	40	P6	27
140	90	40	P4	30
150	90	40	P4	30
160	90	40	P4	27
180			P4	20
200	90	40	P2	36
224	140	45	P2	30
250	140	45	P1	36
280	140	45	P1	32
300	140	45	P1	32
315	140	45	P1	28

Vento NV
Bedrijvenpark Coupure 5
B-9700 Oudenaarde

Telefoon.: +32 (0)55 30 47 20
Fax: +32 (0)55 30 47 21
E-mail: info@vento.be

DIAMÈTRE	L	E	BOIS	PIÈCES
355	140	45	P1	20
400	140	45	P1	15
450			P1	10
500			P2	4
560			P1	5
630			P1	4
710			P1	5
800			P1	5

≤ diamètre 125: avec 1 axe

> diamètre 125: avec 2 axes

Vento NV
Bedrijvenpark Coupure 5
B-9700 Oudenaarde

Telefoon.: +32 (0)55 30 47 20
Fax: +32 (0)55 30 47 21
E-mail: info@vento.be