DSC 1



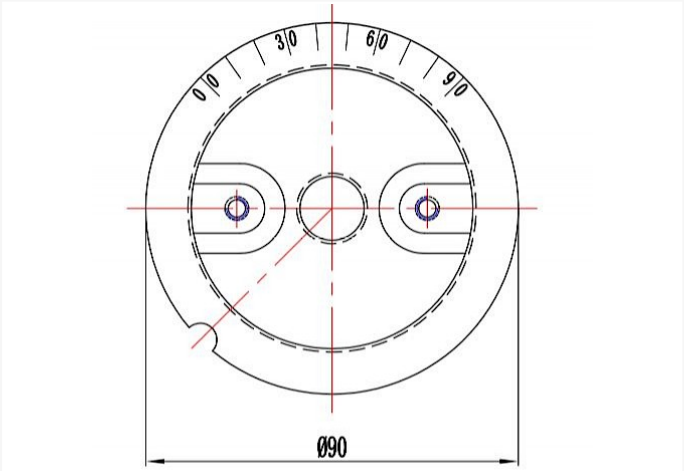

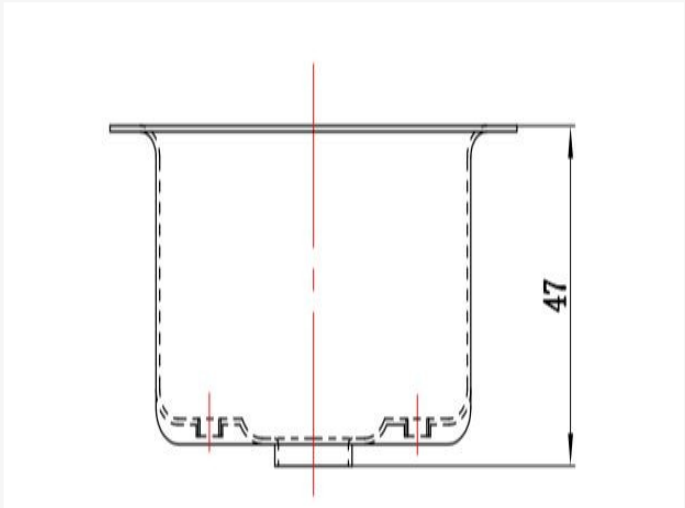

CODE	PIÈCES	KG	# PIÈCES/REGSTRE
DSC 1	100	0.088	1

Vento NV
Bedrijvenpark Coupure 5
B-9700 Oudenaarde

Telefoon.: +32 (0)55 30 47 20
Fax: +32 (0)55 30 47 21
E-mail: info@vento.be