# ODO ~ Ophangbeugel



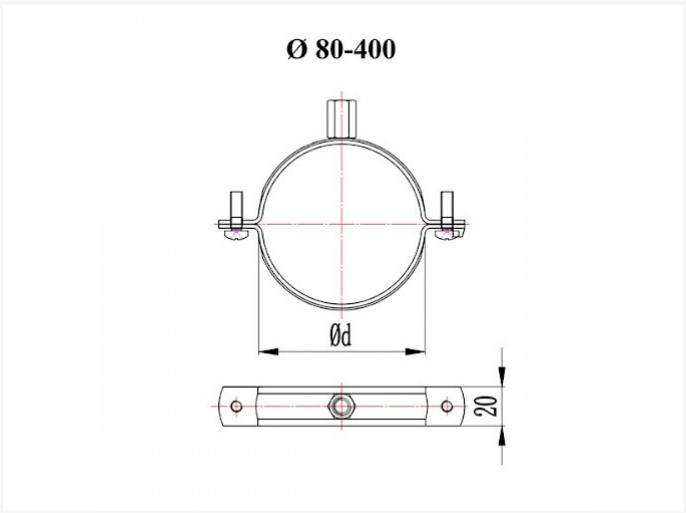


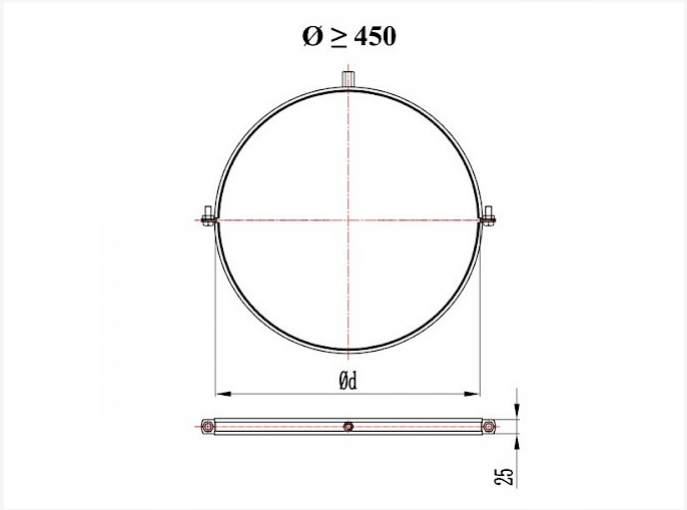


## Technische specificaties

| DIAMETER | MOER | BREEDTE(MM) | DIKTE(MM) | STUKS | KG | MAX. DRAAGKRACHT(KG) |
|---|---|---|---|---|---|---|
| 80 | M8/M10 | 20 | 1,8 | 150 | 0,15 | 800 |
| 100 | M8/M10 | 20 | 1,8 | 125 | 0,17 | 800 |
| 125 | M8/M10 | 20 | 1,8 | 100 | 0,2 | 800 |
| 150 | M8/M10 | 20 | 1,8 | 75 | 0,23 | 800 |
| 160 | M8/M10 | 20 | 1,8 | 75 | 0,25 | 800 |
| 180 | M8/M10 | 20 | 1,8 | 70 | 0,27 | 800 |

Vento

**Vento NV**
Bedrijvenpark Coupure 5
B-9700 Oudenaarde

Telefoon.: +32 (0)55 30 47 20
Fax: +32 (0)55 30 47 21
E-mail: info@vento.be

| DIAMETER | MOER | BREEDTE(MM) | DIKTE(MM) | STUKS | KG | MAX. DRAAGKRACHT(KG) |
|---|---|---|---|---|---|---|
| 200 | M8/M10 | 20 | 1,8 | 60 | 0,28 | 800 |
| 224 | M8/M10 | 20 | 1,8 | 55 | 0,32 | 800 |
| 250 | M8/M10 | 20 | 1,8 | 65 | 0,35 | 800 |
| 280 | M8/M10 | 20 | 1,8 | 50 | 0,38 | 800 |
| 300 | M8/M10 | 20 | 1,8 | 50 | 0,4 | 800 |
| 315 | M10 | 20 | 1,8 | 50 | 0,43 | 800 |
| 355 | M10 | 20 | 1,8 | 50 | 0,47 | 800 |
| 400 | M10 | 20 | 2,5 | 40 | 0,53 | 800 |
| 450 | | 25 | 2,5 | 10 | 0,85 | 1.000 |
| 500 | | 25 | 2,5 | 10 | 0,95 | 1.000 |
| 560 | | 25 | 2,5 | 10 | 1 | 1.000 |
| 630 | | 25 | 2,5 | 10 | 1,10 | 1.000 |
| 710 | | 25 | 2,5 | 10 | 1,20 | 1.000 |
| 800 | | 25 | 2,5 | 10 | 1,35 | 1.000 |

Om ronde buizen op te hangen in een ventilatiesysteem.

- materiaal: gegalvaniseerd staal
- standaard diameters: van 80mm tot 800mm
- snelvergrendelingssysteem aan één zijde voor diameters 80-400mm
- vergrendelingsschoef M6x20 van 80-400mm, M10x25 van 450-800mm
- Hex moer M8/M10 van 80-400mm

**Vento NV**
Bedrijvenpark Coupure 5
B-9700 Oudenaarde

Telefoon.: +32 (0)55 30 47 20
Fax: +32 (0)55 30 47 21
E-mail: info@vento.be