B9 ~ Geperste bocht 90°



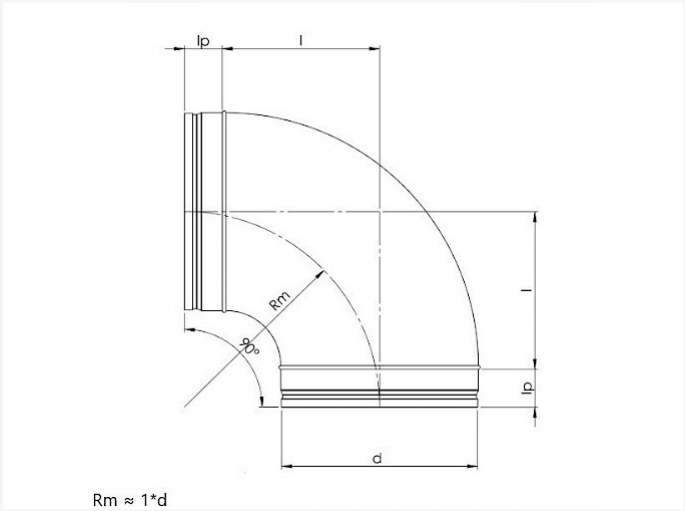

Rm ≈ 1*d

Technische specificaties

DIAMETER D	I	KG	DOOS	STUKS
80*	100	0,24	P4	85
100	100	0,31	P2	110
112	120	0,36	P6	26
125	125	0,41	P2	60
140	135	0,50	P4	20
150	150	0,56	P1	75
160	160	0,64	P1	60
180	180	0,78	P1	45
200	200	0,97	P1	33
224	224	1,50	P1	24
250	250	1,77	P1	18

* Uitzondering: Rm B9 80 = 1,25*d

Vento NV
Bedrijvenpark Coupure 5
B-9700 Oudenaarde

Telefoon.: +32 (0)55 30 47 20
Fax: +32 (0)55 30 47 21
E-mail: info@vento.be