BK9X ~ Geperste korte bocht 90° met rubber



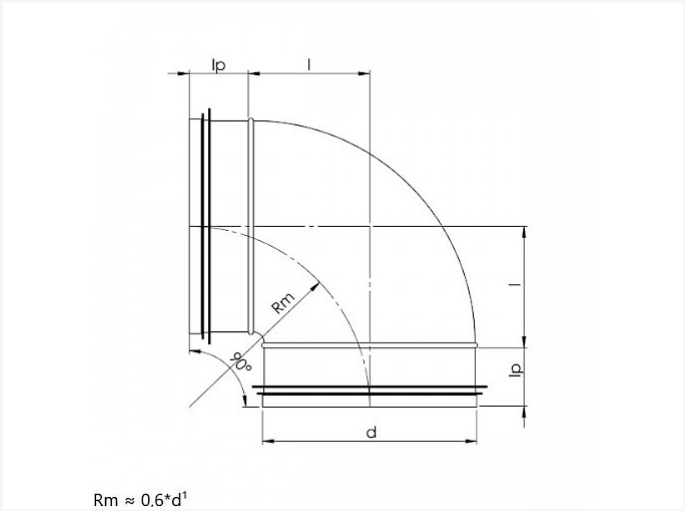

Rm ≈ 0,6*d¹

DIAMETER D	I	KG	DOOS	STUKS
80	48	0.16	P6	42
100	60	0,25	P6	50
125	75	0,37	P6	30
150	90	0,44	P4	25
160	96	0,56	P6	15
200	120	0,69	P4	13

Vento NV
Bedrijvenpark Coupure 5
B-9700 Oudenaarde

Telefoon.: +32 (0)55 30 47 20
Fax: +32 (0)55 30 47 21
E-mail: info@vento.be