B6X ~ Geperste bocht 60° met rubber



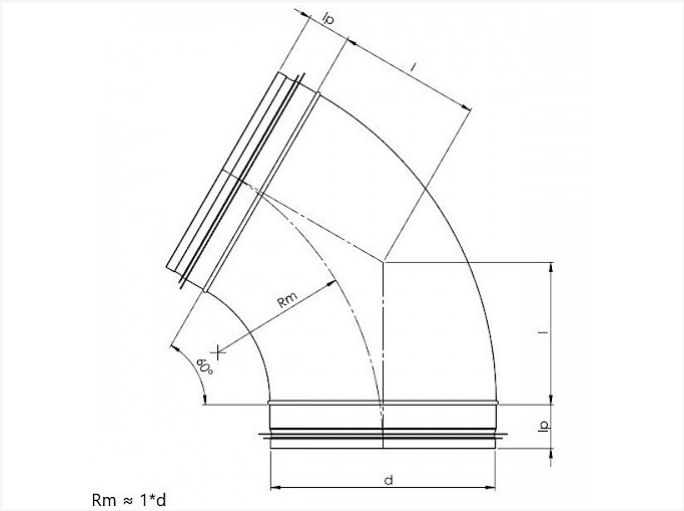

Rm ≈ 1*d

Technische specificaties

DIAMETER D	I	KG	DOOS	STUKS
80	58	0,18	P6	85
100	58	0,25	P6	40
125	73	0,39	P6	22
150	87	0,50	P6	15
160	93	0,52	P4	20
180	104	0,65	P4	16
200	116	0,77	P4	12

Vento NV
Bedrijvenpark Coupure 5
B-9700 Oudenaarde

Telefoon.: +32 (0)55 30 47 20
Fax: +32 (0)55 30 47 21
E-mail: info@vento.be