CBB ~ Curved Boot



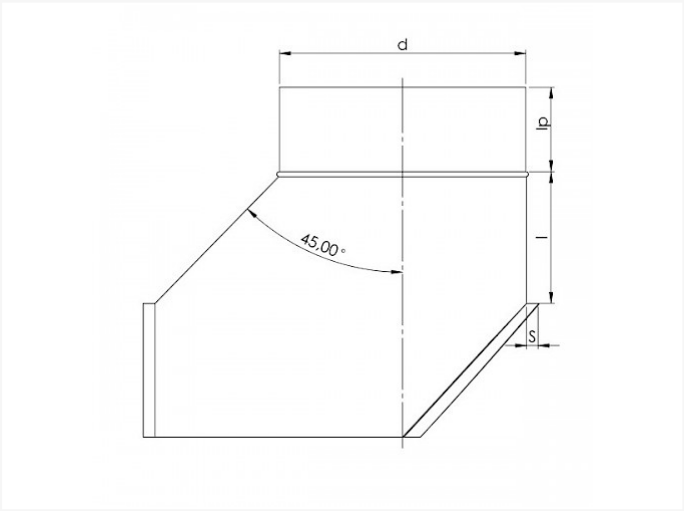

Technische specificaties

DIAMETER	D1	D2	I	IP	S	KG	DOOS	STUKS
100 100	100	100	50	40	7-10	0.205	P12	25
125 100	125	100	50	40	7-10	0.18	P12	25
125 125							P6	25
150 100							P12	25
150 125							P6	25
150 150							P6	25
180 180							P4	25
200 100							P12	25
200 125							P6	25
200 150							P6	25
200 160							P6	25
200 180							P4	25
200 200							P4	20

Vento NV
Bedrijvenpark Coupure 5
B-9700 Oudenaarde

Telefoon.: +32 (0)55 30 47 20
Fax: +32 (0)55 30 47 21
E-mail: info@vento.be

DIAMETER	D1	D2	I	IP	S	KG	DOOS	STUKS
224 224							P4	15
250 100							P12	25
250 125							P6	25
250 150							P6	25
250 200							P6	12
250 224							P4	15
250 250							P4	15
300 100							P12	25
300 125							P12	20
300 150							P6	25
300 160							P6	25
300 180							-	1
300 200							P6	12
300 224							P4	15
300 250							P4	15
300 300							P2	10
315 100							P6	25
315 125							P6	25
315 150							P6	20
315 200							P4	25
315 250							P4	15
315 315							P2	10
355 150							P6	25
355 200							P4	15
355 224							P4	15

Vento

Vento NV
Bedrijvenpark Coupure 5
B-9700 Oudenaarde

Telefoon.: +32 (0)55 30 47 20
Fax: +32 (0)55 30 47 21
E-mail: info@vento.be

DIAMETER	D1	D2	I	IP	S	KG	DOOS	STUKS
355 250							P4	15
355 300							P2	10
355 355							P2	10
400 150							P6	25
400 200							P4	25
400 224							-	1
400 250							P4	15
400 300							P4	10
400 315							P2	10
400 355							-	1
400 400							-	1
450 150							P4	25
450 200							P6	15
450 224							-	1
450 250							P4	15
450 300							P4	10
450 400							-	1
500 150							P6	25
500 200							P4	15
500 250							P4	15
500 300							P2	20
500 315							P2	10
500 355							-	1
500 400							P2	10
630 300							-	1

Vento NV
Bedrijvenpark Coupure 5
B-9700 Oudenaarde

Telefoon.: +32 (0)55 30 47 20
Fax: +32 (0)55 30 47 21
E-mail: info@vento.be

DIAMETER	D1	D2	I	IP	S	KG	DOOS	STUKS
630 315							P2	10
630 355							-	1
630 400							-	1

Vento NV
Bedrijvenpark Coupure 5
B-9700 Oudenaarde

Telefoon.: +32 (0)55 30 47 20
Fax: +32 (0)55 30 47 21
E-mail: info@vento.be