IRIS ~ Iris-klep



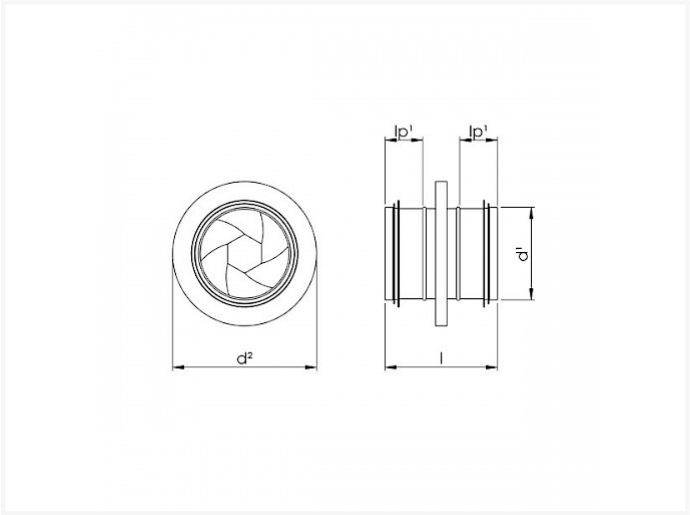

Technische specificaties

DIAMETER	D1	D2	I	IP1	STUKS	KG
100	99	165	115	27	1	0,68
125	124	210	115	27	1	0,8
160	159	230	115	27	1	1,1
200	199	285	120	27	1	1,68
250	249	335	135	33	1	1,75
315	314	410	140	33	1	2,48
400	398	525	150	46	1	7,5
500	499	644	150	46	1	8,9
630	628	815	155	46	1	12,4
800	798	1015	285	110	1	25

- rubber: dubbele lip EPDM rubber
- luchtdichtheidsklasse: C volgens EN1751:2014
- standaard afmetingen: 100mm tot 630mm

Vento NV
Bedrijvenpark Coupure 5
B-9700 Oudenaarde

Telefoon.: +32 (0)55 30 47 20
Fax: +32 (0)55 30 47 21
E-mail: info@vento.be

- plastik deel: standaard oranje kleur

Vento NV
Bedrijvenpark Coupure 5
B-9700 Oudenaarde

Telefoon.: +32 (0)55 30 47 20
Fax: +32 (0)55 30 47 21
E-mail: info@vento.be