CM ~ Klem (galva)



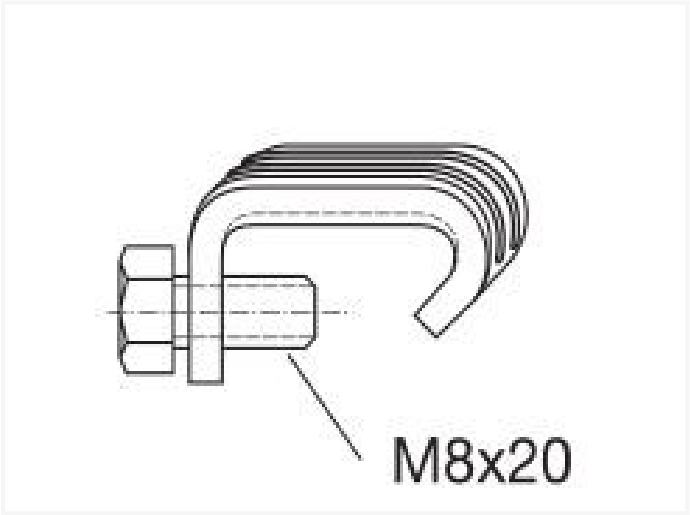

Technische specificaties

CODE	DIKTE	STUKS
CM	3,00mm	100

- materiaal: verzinkt Q235 staal
- dikte: 3mm
- M8x22 schroef

Vento NV
Bedrijvenpark Coupure 5
B-9700 Oudenaarde

Telefoon.: +32 (0)55 30 47 20
Fax: +32 (0)55 30 47 21
E-mail: info@vento.be