L1 ~ Gegalvaniseerde L-lip met schokbrekende rubber



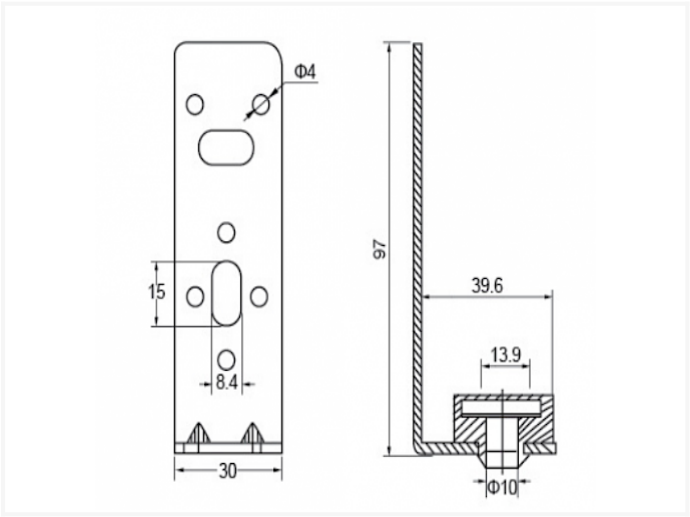

Technische specificaties

CODE	STUKS	KG
L1	100	0.075

- materiaal: Q235 gegalvaniseerd staal
- PVC rubber absorber met M10 gat voor draadstang

Vento NV
Bedrijvenpark Coupure 5
B-9700 Oudenaarde

Telefoon.: +32 (0)55 30 47 20
Fax: +32 (0)55 30 47 21
E-mail: info@vento.be