# U1 ~ Gegalvaniseerde U-lip met schokbrekende rubber



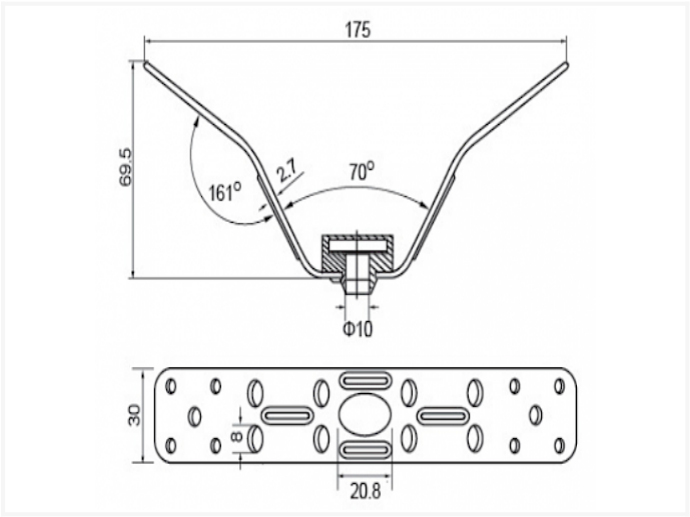


## Technische specificaties

| CODE | STUKS | KG |
|---|---|---|
| U1 | 100 | 0.09 |

- materiaal: Q235 gegalvaniseerd staal
- PVC rubber absorber met M10 gat voor draadstang

**Vento NV**
Bedrijvenpark Coupure 5
B-9700 Oudenaarde

Telefoon.: +32 (0)55 30 47 20
Fax: +32 (0)55 30 47 21
E-mail: info@vento.be