TV ~ Luchttoevoerventiel (metaal)



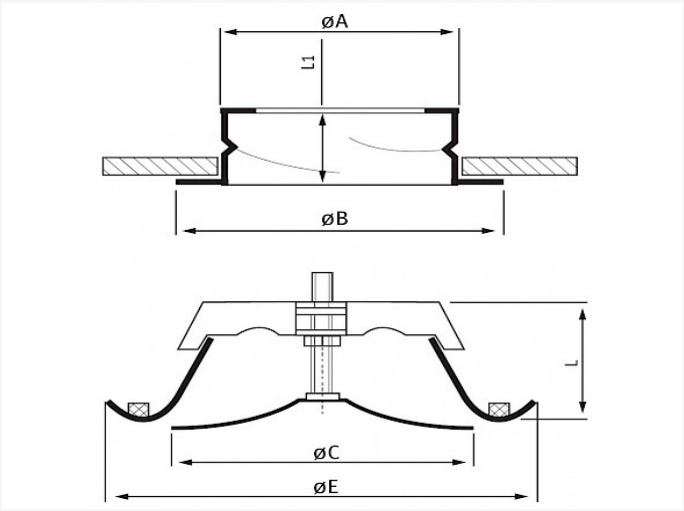

Technische specificaties

DIAMETER	A	B	C	E	L	L1	STUKS	KG
80	79	118	78	115	55	50	7	0,25
100	98	125	95	137	55	50	7	0,3
125	123	150	115	164	60	50	7	0,45
150	148	176	138	202	60	50	7	0,58
160	159	185	148	212	60	50	7	0,61
200	198	225	203	248	60	50	7	0,83
250	248	290	250	305	75	50	7	1,02

- materiaal: gegalvaniseerd wit geverfd staal (RAL 9016)
- het lichaam van het ventiel is uitgerust met een cellulaire plastik rubber ter bevordering van de luchtdichtheid
- de luchtstroom is aanpasbaar door het verdraaien van de bedieningschijf
- geleverd met bevestigingsring

Vento NV
Bedrijvenpark Coupure 5
B-9700 Oudenaarde

Telefoon.: +32 (0)55 30 47 20
Fax: +32 (0)55 30 47 21
E-mail: info@vento.be